HAMILEX® リビングボード VS-1200 組立説明書

プラスドライバー(中型)をご用意ください。

本製品は壁寄せスタンドです。必ず後面を壁に寄せてご使用ください。

この度はハミレックス製品をお買い上げいただきありがとうございます。
●この説明書は、本製品の組み立て方、使い方、使用上の注意について記載しています。
●ご使用前に、必ずこの説明書をよくお読みの上、正しくお使いください。
●本製品を末永くご使用頂くために、この説明書は大切に保管してください。

VS-1200.EA1

寸法図 ※単位はミリメートル

製品質量: 約27kg
静耐荷重
天板上 : 50kg以下
底板上 : 50kg以下
取付テレビ: 40kg以下
総耐荷重: 100kg以下

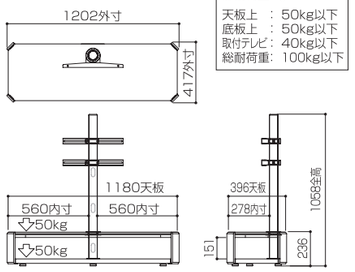

部品表

品　名	数量	品　名	数量
天板	1	スタンドパイプ	1
底板	1	テレビ取付金具(キャップボルト付属)	2
支柱	4		
フレーム	1		

袋詰部品表A

品　名	数量
組立ネジ ㊫	6
組立ネジ ㊥	8
組立ネジ ㊦	8
組立ネジ (特大)	1
ワッシャー	1
六角レンチ ㊫	1
六角レンチ ㊥	1
樹脂キャップ	1

※袋詰部品表B(テレビ取付ネジ)

テレビのネジ穴のサイズは機種ごとに違うため、お使いの機種に最適なネジをお使い下さい。下表に最適なネジがない場合は、各テレビメーカーに純正壁掛金具で使用されるネジのサイズをご確認の上、ホームセンター等で別途お求め下さい。

サイズ	数量
M4×16	8
M4×25	6
M5×16	8
M5×20	6
M5×25	8
M6×15	6
M6×20	4
M6×30	4
M8×15	4
M8×20	6
M8×60	4

※ワッシャーパック

サイズ	数量
角ワッシャー	8
Φ25×13樹脂ワッシャー	8
Φ25×6.5樹脂ワッシャー	8

組立てを始める前に

●裏面の安全上のご注意を必ずお読みください。
●組立て作業をする場所は、カーペットの上や、毛布などを敷いて床や製品を傷つけないように注意してください。
●組立てる前に必ず、部品表と完成図を確認してください。
※イラストは見やすくするために誇張、省略、補助線の追加をしており、実物とは多少異なります。

マークの見方

ネジを最後まで**しっかり締める**
ネジを最後まで『ギュッ』と**締めない**
特に**注意**して、組立ててください。

完成図

組み立ては2人以上で行ってください。

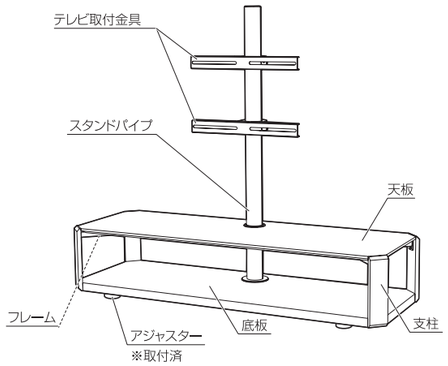

1 底板と支柱の取付

右図のように、底板に支柱4本を組立ネジ㊥8本で取付けます。

底板には前後があります。まず後面に支柱を取付けてから前面を取付けてください。

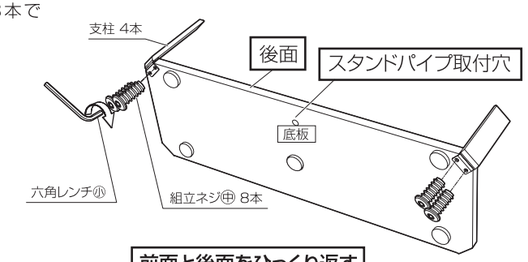

前面と後面をひっくり返す

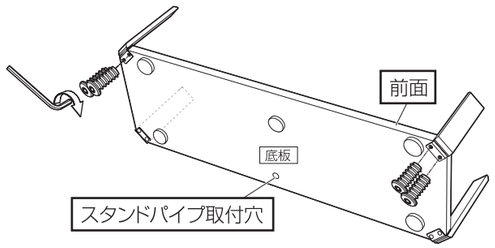

2 フレームの取付

右図のように、前後に注意し、支柱にフレームを組立ネジ㊫4本で取付けます。

フレームに貼られているシールでフレームの前後を確認してください。図の状態は上になっている側が【前面】になります。

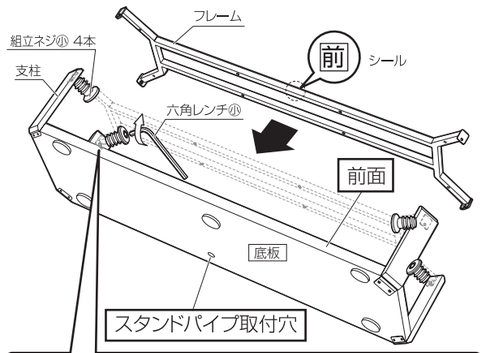

拡大図

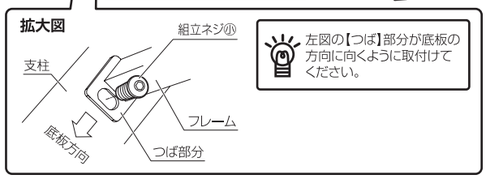

左図の【つば】部分が底板の方向に向くように取付けてください。

3 スタンドパイプと天板の取付

右図のように
①スタンドパイプを組立ネジ(特大)にワッシャーをはめて底板に取付けます。

スタンドパイプの配線穴は後面に向けて取付けてください。

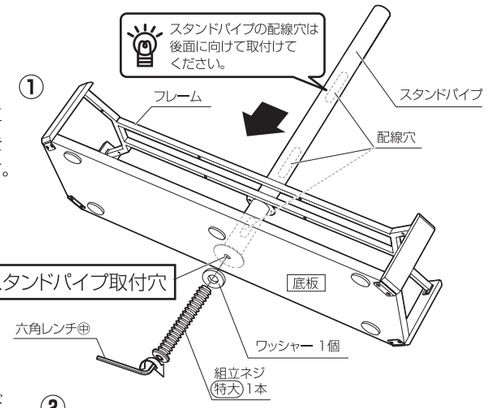

②天板の穴にスタンドパイプを通し、天板とフレームを組立ネジ㊦8本で取付けます。

③スタンドパイプと天板を組立ネジ㊫2本で取付けます。

④スタンドパイプに樹脂キャップを通し天板にはめ込みます。

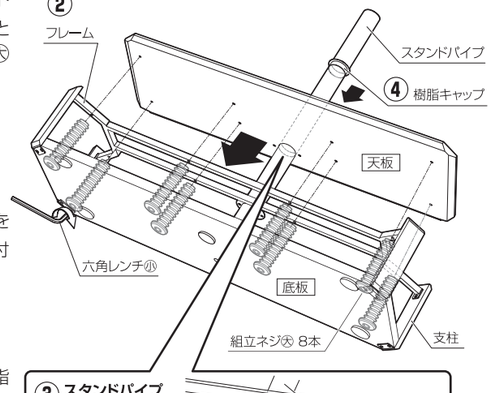

③ スタンドパイプ取付拡大図

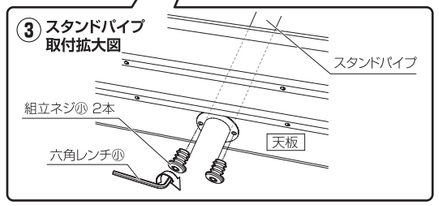

④

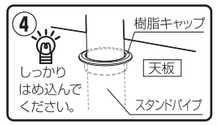

4 調節

右図のように、
①手順1と3で緩めに締めた組立ネジをしっかりと本締めします。
底板部9箇所
天板部10箇所

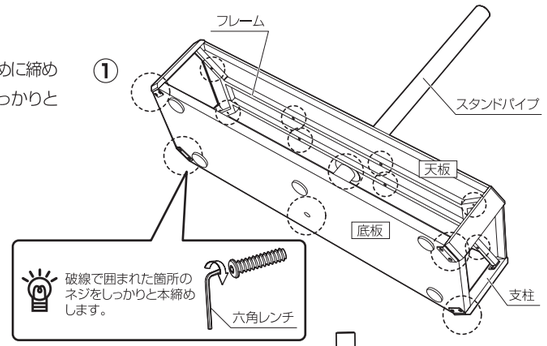

底板を下にして置きます。

②手順2で緩めに締めた組立ネジを隙間などを調節しながらしっかりと本締めします。
支柱上部4箇所

拡大図

真上から見た図
隙間や歪みなどを調節します。

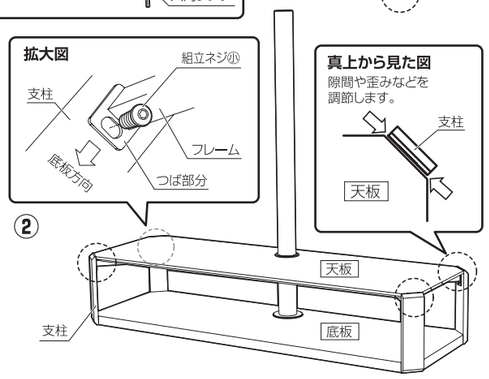

5 テレビの取付

右図のように、凹凸のない平滑な場所に柔らかい布等を敷き、床や製品等が傷つかないように注意し、ご使用になるテレビに最適なテレビ取付ネジでテレビ取付金具2個をテレビの背面に取付けます。

テレビとテレビ取付金具が外れない程度まで、緩めにネジを締めてください。

樹脂ワッシャー
※ネジ穴周辺がくぼんだ形状のものや、テレビ取付ネジの長さが長い場合は最適な樹脂ワッシャーをお使いください。

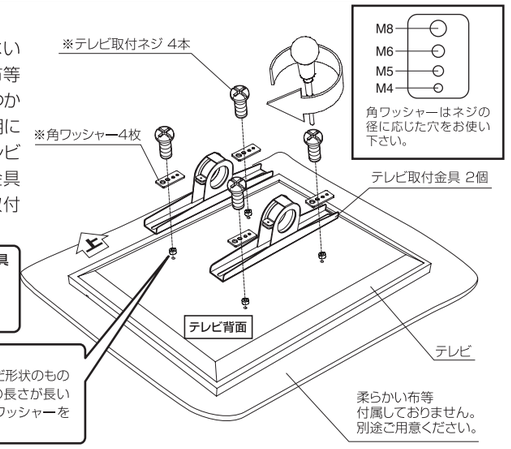

※テレビ取付ネジ
袋詰部品のテレビ取付用ネジパック、ワッシャーパック部品の中からご使用になるテレビに最適な大きさのネジ及びワッシャーを選んで取付けてください。

●テレビ取付ネジでテレビ取付金具を固定する際、5回転以上ネジがかからない場合は、使用しないでください。
●長すぎるネジを使用するとテレビ内部の基盤を破損する恐れがあります。

テレビに取付けたテレビ取付金具の輪を揃えてスタンドパイプに通し、任意の高さで予め取付いているキャップボルトを六角レンチ㊥でしっかりと本締めします。
続けて、テレビ取付金具を取付けたネジもしっかりと本締めします。

テレビ取付金具 上から見た図

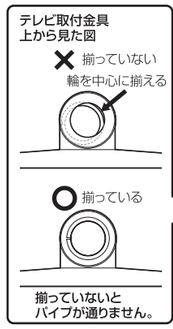

テレビの設置の際は特に注意し、必ず2人以上での作業してください。

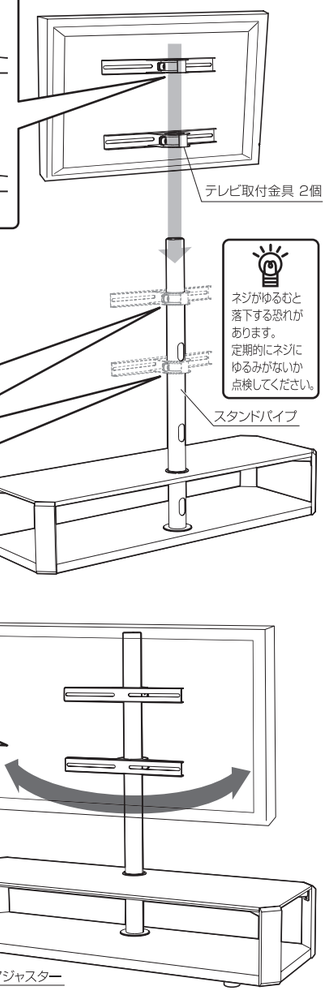

ネジがゆるむと落下する恐れがあります。定期的にネジにゆるみがないか点検してください。

テレビ取付拡大図

ネジをしっかりと本締めします。

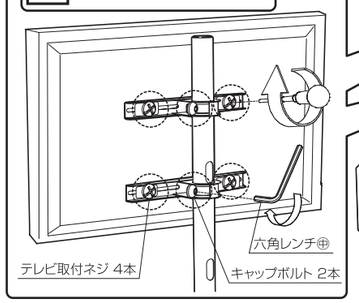

上から見た図

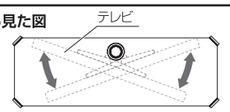

左右に回転します。天板上からはみ出し、テレビを大きく回転させるとバランスを崩し、転倒する恐れがあります。
必ず天板上の範囲内で角度調節を行ってください。

床面とのガタツキがある場合は、アジャスターで調節してください。

裏面の安全上のご注意もよくお読みください。