材　質　　支柱パイプ：金属パイプ焼き付け塗装仕上げ
テレビ取付金具：金属板焼き付け塗装仕上げ
底板棚板：ＭＤＦ塗装仕上げ仕上げ＋メラミン化粧板
ベースブロック：金属板焼き付け塗装仕上げ
質　量　：　約２０ｋｇ
付属品　：　棚板１枚

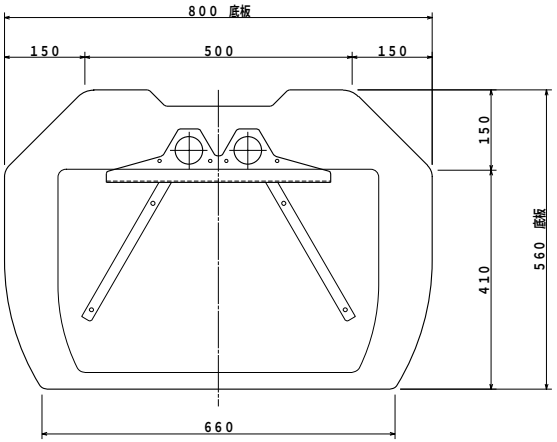

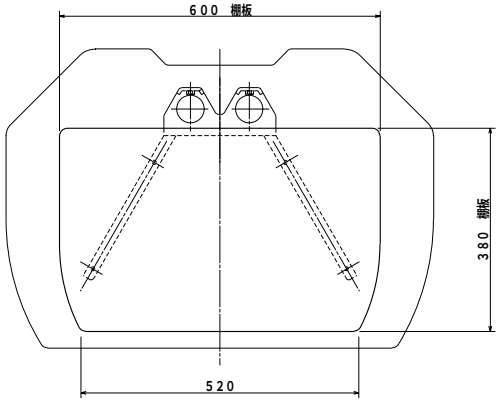

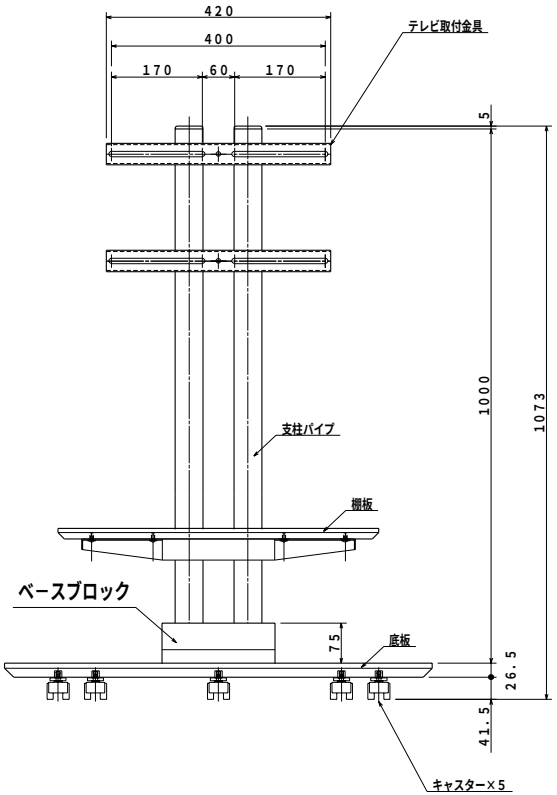

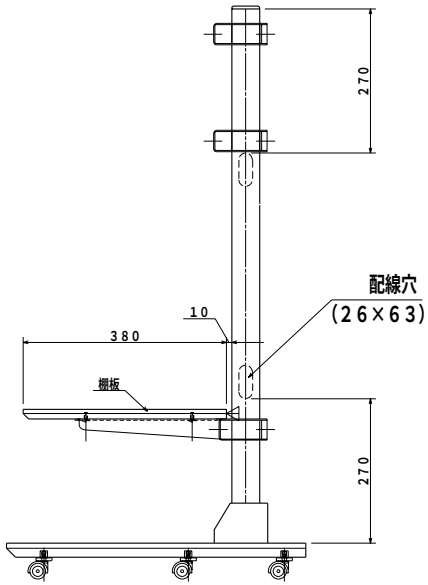

型番 MODEL	TF−280				
名称 NAME	TV STAND	尺度 SCALE 1/10	日付 DATE 09.10.14	コード CODE	TF−280.SA3
承認 APPROVE / 検図 CHECK / 製図 DRAW / 設計 DESIGN	MH	ハヤミ通商株式会社 HAYAMI TRADING CO,.LTD.			

A3