TIMEZ® テレビ台 TV-WS1400/1600 取扱説明書

この度はタイメッツ製品をお買い上げくださいましてありがとうございます。

●この説明書は、本製品の組み立て方、使い方、使用上の注意について記載しています。
●ご使用前に、必ずこの説明書をよくお読みの上、正しくお使いください。
●本製品を末永くご使用頂くために、この説明書は大切に保管してください。

TV-WS1400/1600, EA1

寸法図

※単位はミリメートル
※カッコ( )内の値はTV-WS1600

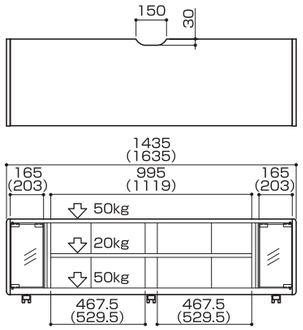

ガラス扉内有効内寸

製品質量
TV-WS1400：約37kg
TV-WS1600：約40kg

静耐荷重
天　板　上：50kg以下
棚　板　上：20kg以下
底　板　上：50kg以下
総積載耐荷重：100kg以下

部品表

品名	数量	品名	数量
天板	1	仕切板B	2
底板	1	側板	2
裏板	2	棚板	1
仕切板A㊨	1	ガラス扉	2
仕切板A㊧	1		

袋詰部品表

※カッコ( )内の値はTV-WS1600

品名	数量	
組立ネジ㊫	10	
組立ネジ㊪	4	
連結ネジ	8	
連結金具	8	
ガラスヒンジⒶ	2	
ガラスヒンジⒷ	2	
マグネット受け	2	
マグネット受けゴム	2	
マグネットキャッチ	2	
キャスター	5(6)	
キャスター受け皿	5(6)	
三角ドライバー	1	
六角レンチ	1	

転倒防止ロープ	1セット

組み立てを始める前に

※組み立てには、プラスドライバー（中型）をご用意ください。
※電動工具での組み立ては、部品損傷のおそれがあるため、使用しないでください。

●裏面の安全上のご注意を必ずお読みください。
●組み立て作業をする場所は、カーペットの上や、毛布などを敷いて床や製品を傷つけないように注意してください。
●組み立てる前に必ず、部品表、袋詰部品表と組み立て完成図を確認してください。

マークの見方

必ず守って組み立ててください。

特に**注意**して、組立ててください。

※イラストは見やすくするために誇張、省略、補助線の追加をしており、実物とは多少異なります。
※イラストはTV-WS1400です。

完成図

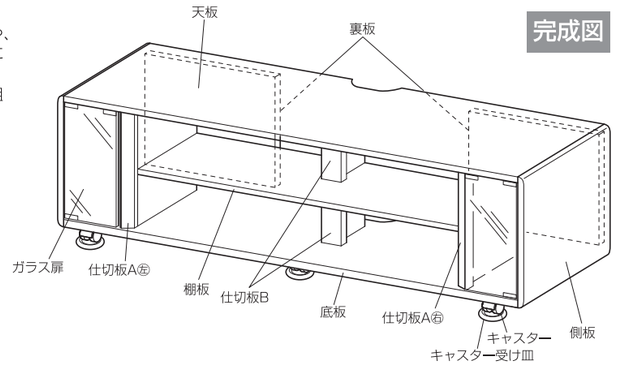

1 天板にマグネットキャッチの取付

天板（裏面）にマグネットキャッチを組立ネジ㊪で取り付けます。
※マグネットキャッチの取付穴があります。

過剰に強い力で締め付けると空回りし固定できなくなります。ご注意ください。

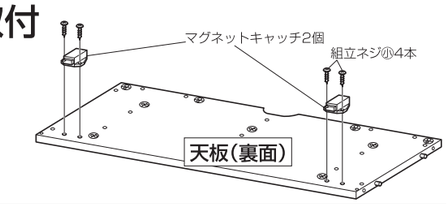

2 天板に裏板・仕切板A㊧・仕切板Bの取付

天板裏9か所に埋め込まれた連結部分が開の状態であることを確認してください。
※閉の状態であった場合は固定ネジを左に回し、ツメを開の状態にします。

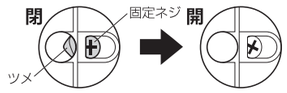

①裏板の連結ピンを天板の連結部分に差し込みます。
※化粧面の向きに注意して取り付けてください。
②裏板を固定ネジで締め付けます。
③仕切板A㊧・仕切板Bの連結ピンを天板の連結部分に差し込みます。
④仕切板A㊧・仕切板Bを固定ネジで締め付けます。

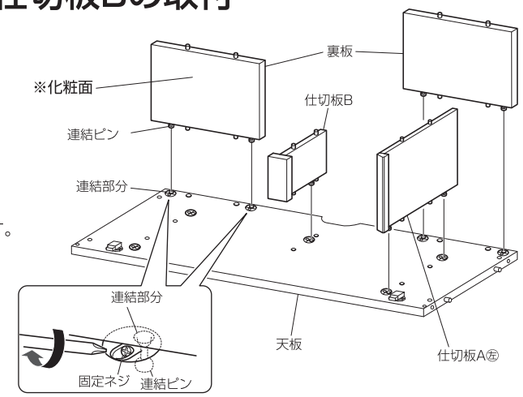

3 天板に仕切板A㊨・棚板の取付

①仕切板A㊨の連結ピンを天板の連結部分に差し込みます。
②仕切板A㊨を少し外側に開き、棚板を取り付けます。

仕切板A㊨を開く際は必要以上の力を加えないでください。

※仕切板A㊧に棚板の木ダボを差し込み、少し開いた仕切板A㊨に棚板の木ダボを差し込みます。
※仕切板Bの木ダボが棚板に正しく差し込まれていることを確認してください。
③棚板がしっかり差し込まれたことを確認し、付属の三角ドライバーで固定ネジを締め付けます。
④棚板を組立ネジ㊫で固定します。

過剰に強い力で締め付けると空回りし固定できなくなります。ご注意ください。

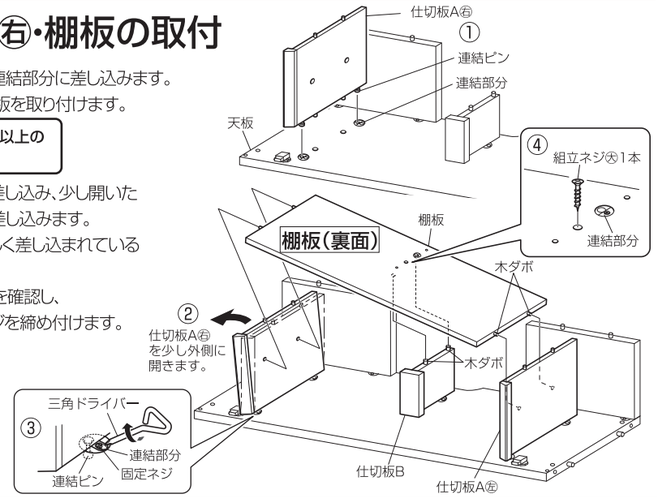

4 仕切板Bの取付

①仕切板Bの連結ピンを棚板の連結部分に差し込みます。
②仕切板Bを固定ネジで締め付けます。

棚板裏1か所に埋め込まれた連結部分が開の状態であることを確認してください。
※閉の状態であった場合は固定ネジを左に回し、ツメを開の状態にします。

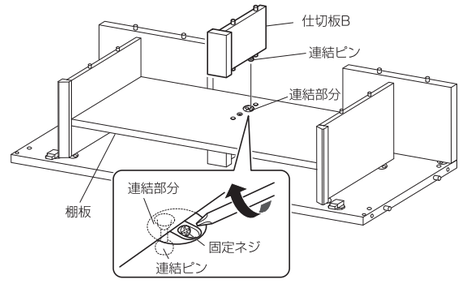

5 底板とキャスターの取付

①裏板と仕切板A㊧㊨とBの木ダボに底板の穴を合わせて差し込み、組立ネジ㊫で締め付けます。

過剰に強い力で締め付けると空回りし固定できなくなります。ご注意ください。

②底板（裏面）のキャスターソケットにキャスターをしっかりと差し込みます。

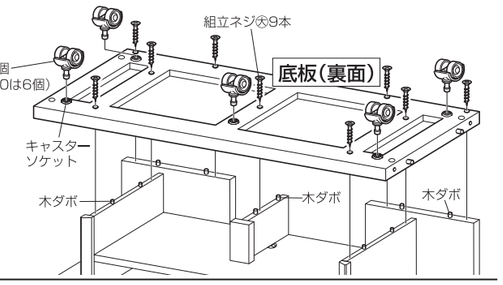

6 側板の取付

①側板2枚に連結ネジを取り付けます。

連結ネジは過剰に強い力で締め付けると空回りし固定できなくなります。

②天板と底板に連結金具をはめ込み、側板を取り付けます。
※向きに注意して取り付けてください。
③付属の六角レンチで連結金具を締め付け側板を固定します。

天板が上にくるよう、本体を置き直します。

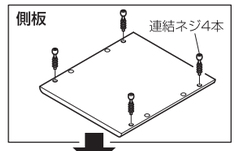

※連結金具に示された三角マークが側板（連結ネジ）の方向に向くように奥までしっかりとはめ込んでください。

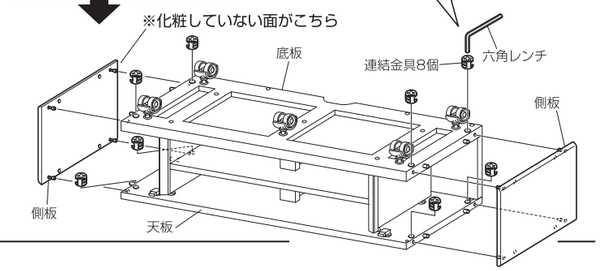

7 ガラス扉の取付

ガラス扉（左側）の場合

①ガラスヒンジⒶの凸部を底板の受け穴に差し込みます。
②ガラスヒンジⒷをガラス扉の右上に、組込ネジが手前になるように締め付けます。

ネジを強く締めすぎるとガラスが割れるおそれがあります

③扉上部に取り付けたガラスヒンジⒷの凸部を天板の受け穴に差し込みます。
④ガラス下部をガラスヒンジⒶに差し込み、組込ネジを締め付けます。

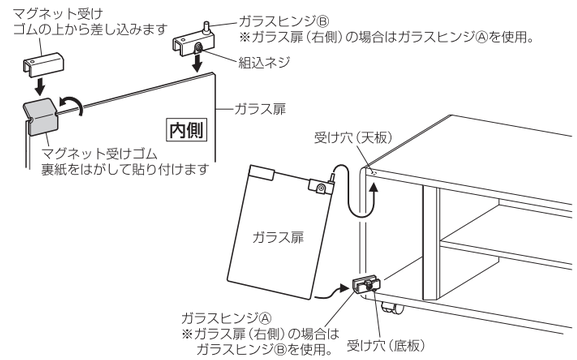

ガラス扉の調節の仕方

ガラス扉取付け後のズレは、各ガラスヒンジの組込ネジを1か所づつゆるめ、ガラス扉を適度な位置に動かして組込ネジを締め付けてください。

上下のガラスヒンジのネジを同時にゆるめるとガラスが外れ、危険です。

ガラスヒンジの取付位置

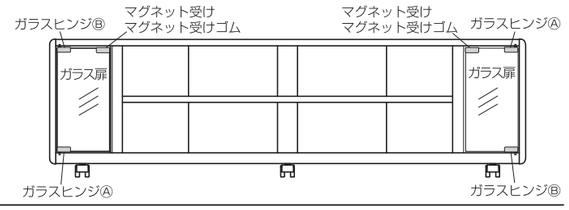

●お願い　※改良のため、仕様および外観は予告無く変更することがあります。ご了承ください。　※運送破損、部品欠品、製造不良などの事故が発生した場合、型番と本体に記載されているロットナンバーをお手元にお控え頂き、ご連絡くださいますようお願い致します。　※裏面の安全上のご注意をよくお読みのうえ、正しくご使用ください。