材質：支柱/鉄：粉体塗装（黒）
テレビ取付フレーム/鉄：粉体塗装（黒）
テレビ取付金具/鉄：粉体塗装（黒）
棚板受金具/鉄：粉体塗装（黒）
底板、棚板/MDF：塗装（黒）
支柱カバー/アクリル：光沢黒

対応テレビサイズ：23～32V型

質量：約11kg

付属品：可動棚板1枚
テレビ取付用ネジセット/ワッシャーセット

耐荷重：テレビ取付金具上20kg以下
棚板上10kg以下
底板上40kg以下
総積載耐荷重　50kg以下

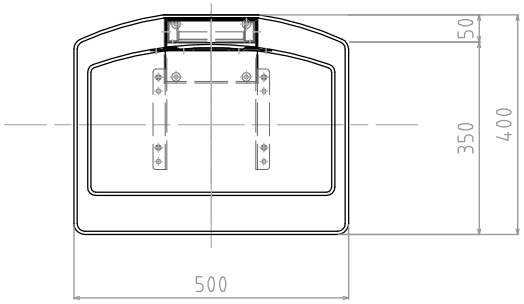

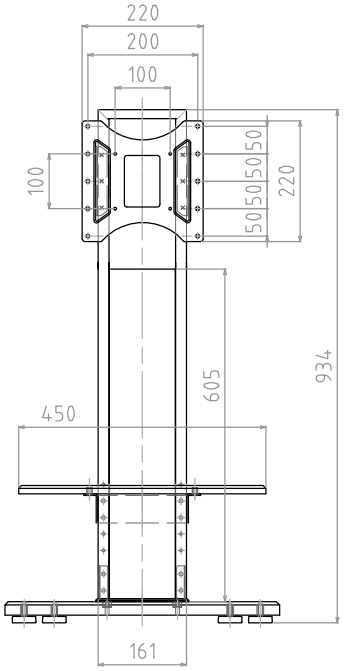

壁寄設置

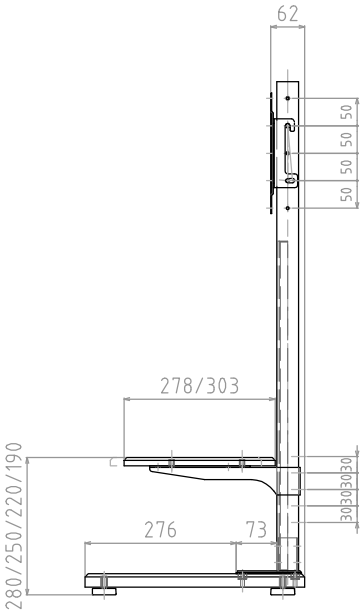

コーナー設置

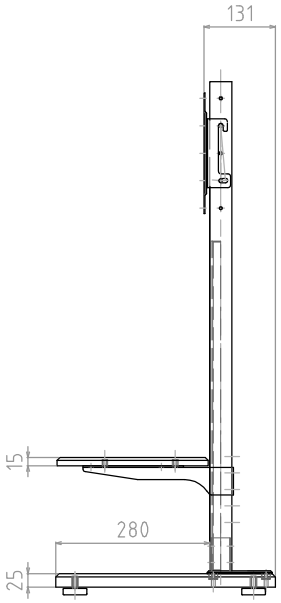

型番 Model	KF-350	△			△		
		△			△		
		△			△		
名称 Name	仕様書	尺度 Scale 1:10	日付 Date 2012/02/03		コード Code	KF-350.SA1	
承認 Approve	検図 Check	製図 Draw	設計 Design	ハヤミ工産株式会社 HAYAMI INDUSTRY CO., LTD.			
kenny	kenny	tony	tony				