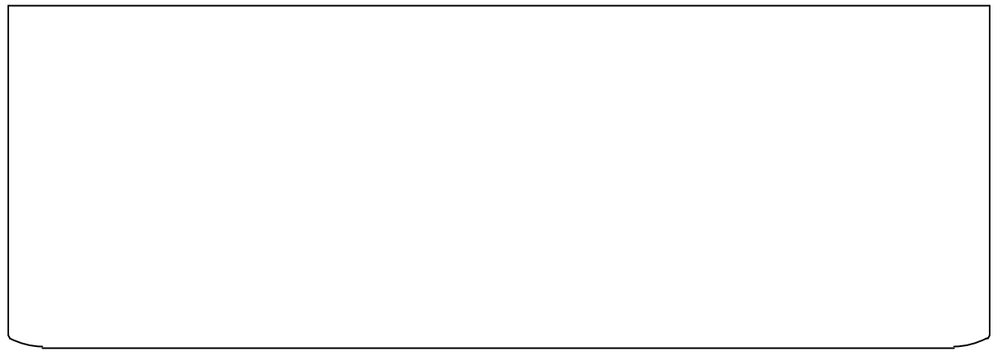

材質	ＭＤＦ＋パーチクルボード
表面仕上げ	ダークオーク木目柄ＰＶＣシート貼り
ガラス扉	ｔ＝５　クリア強化ガラス
付属品	キャスター５個、フェルトシート６枚、転倒防止ロープ、棚板２枚
質量	約２９kg
耐荷重	天板上　６０kgｆ以下／底板上　６０kgｆ／棚板上１５kgｆ以下
総載耐荷重	約１００kgｆ以下

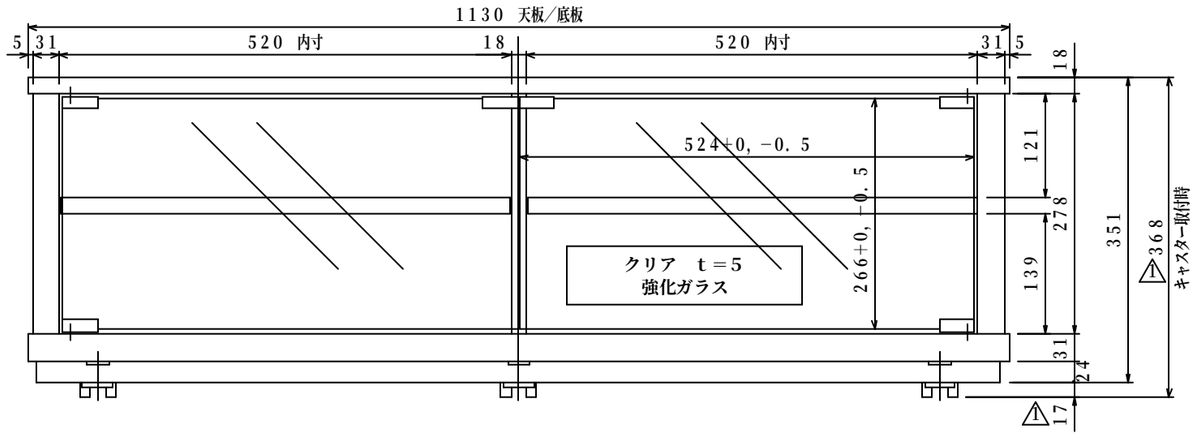

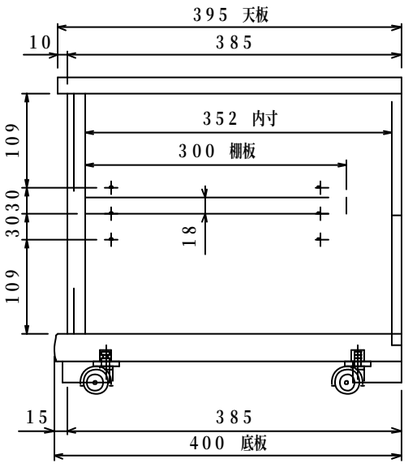

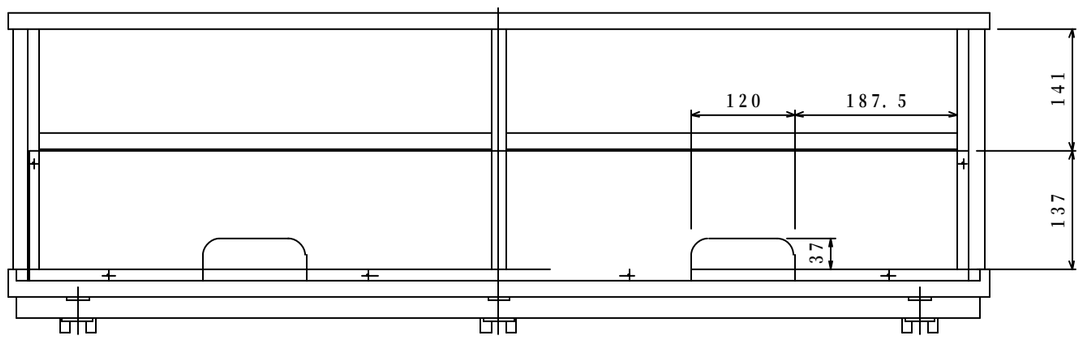

型番 MODEL	NA−712	△3 ・ ・		△6 ・ ・	
		△2 ・ ・		△5 ・ ・	
		△1 120810	修正	△4 ・	
名称 NAME	NAシリーズ	尺度 SCALE 1／5	日付 DATE 12・05・22	コード CODE	
承認 APPROVE	検図 CHECK	製図 DRAW K	設計 DESIGN O	HAYAMI INDUSTRY CO., LTD.	