材質　本体：金属パイプ.金属板焼け付塗装仕上げ
質量　15.5kg
耐荷重　テレビ取付け部40kg以下
総積載耐荷重　70kg以下
対応テレビ32V型~47V型

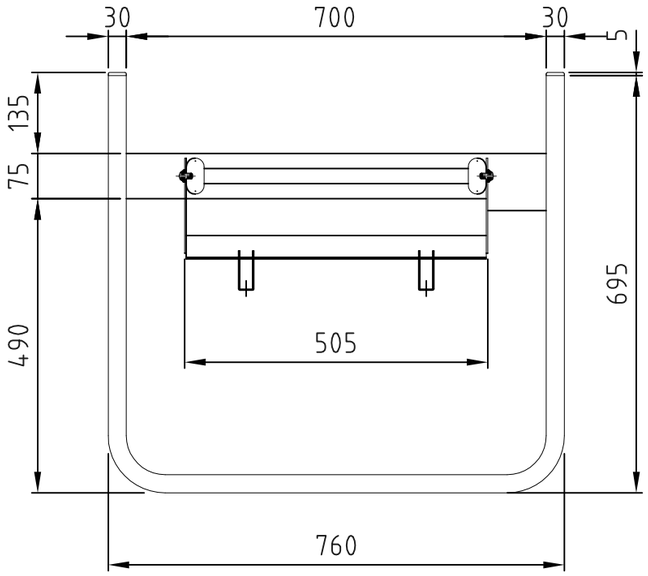

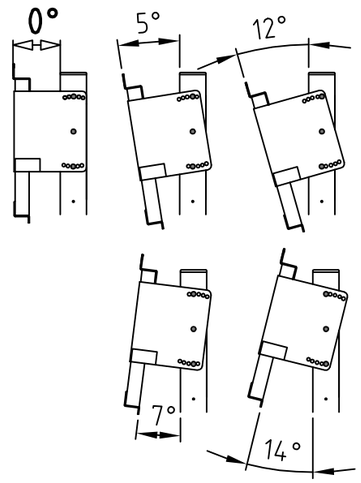

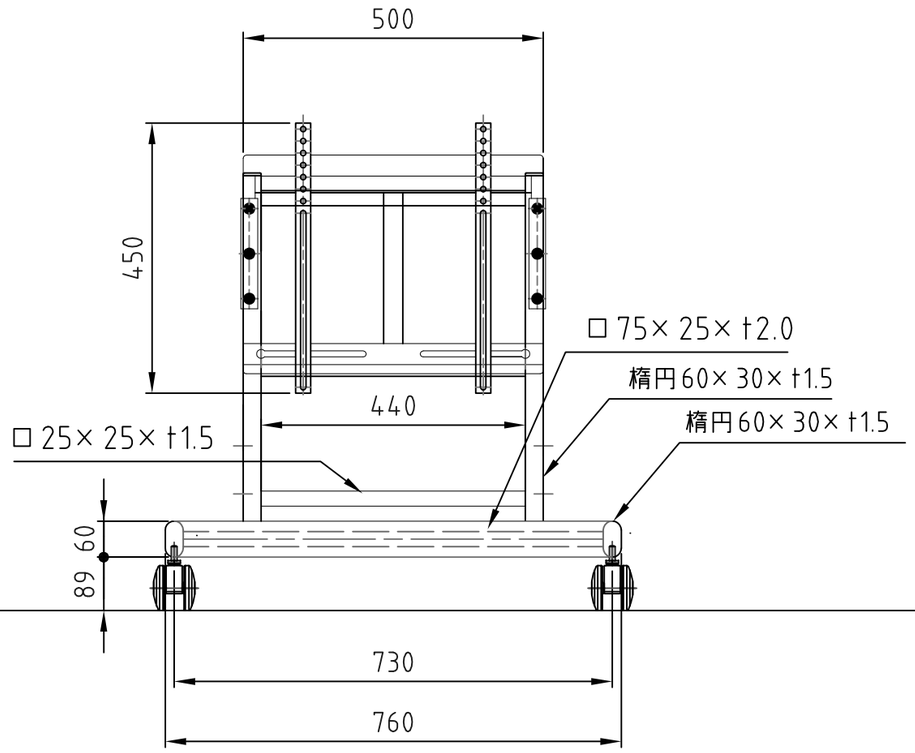

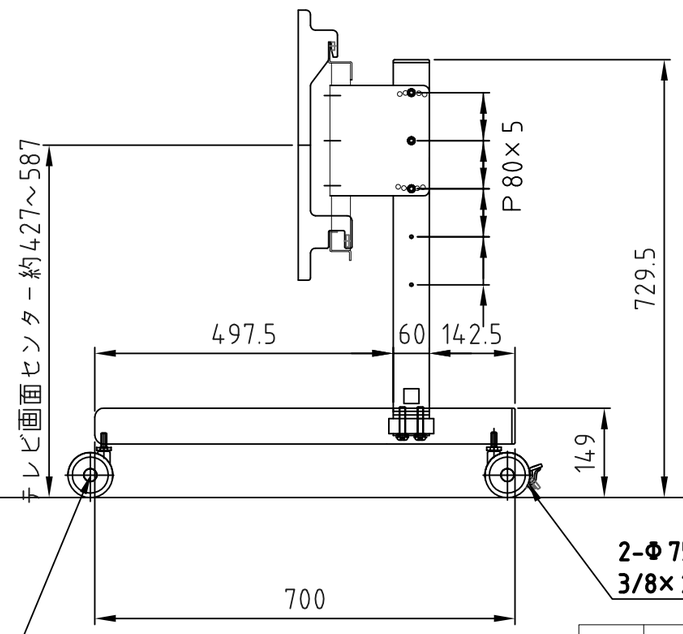

2-Φ75双輪キャスターストッパーなし
3/8×25　ウレタン巻き

2-Φ75双輪キャスターストッパー付き
3/8×25　ウレタン巻き

RoHS対策商品

型番 Model	PH-661					
名称 Name	本体フレーム	尺度 Scale 1:10	日付 Date 2012/09/13	コード Code	PH-661SA2	
承認 Approve	検図 Check	製図 Draw mike	設計 Design mike	ハヤミ工産株式会社 HAYAMI INDUSTRY CO., LTD.		