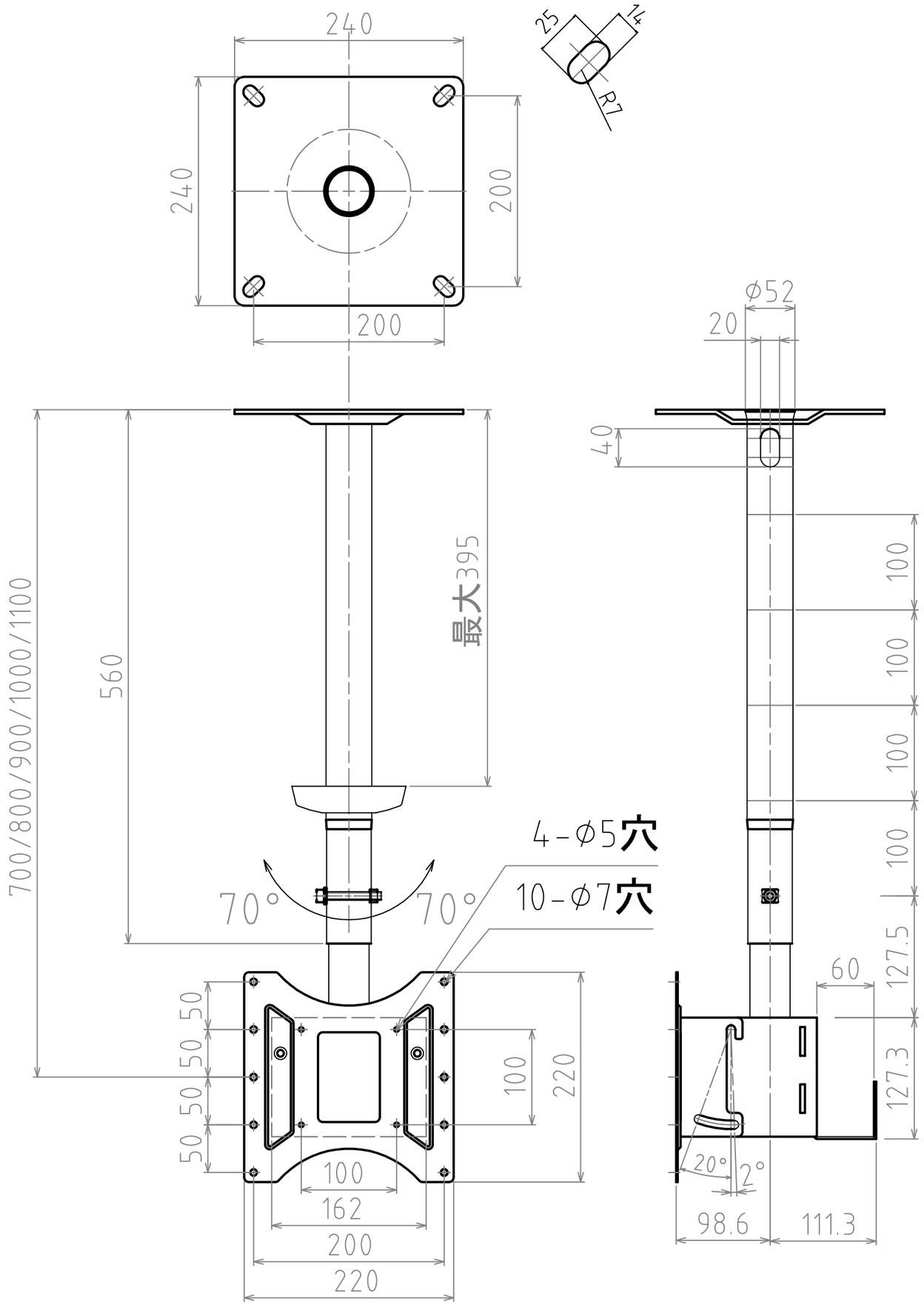

材　質	本体:金属パイプ.金属板焼付け塗装仕上げ シルバーメタリック色
質　量	6.0kg
耐荷重	総積載耐荷重　30kg以下

左右首フリ左70°　右70°
上下首フリ下20°　上2°
対応テレビ23V型~32V型

型番 Model	TH-S43	△		△	
名称 Name	天吊金具	尺度 Scale 1:5	日付 Date 2013/02/13	コード Code	
承認 Approve	検図 Check	製図 Draw mike	設計 Design mike	ハヤミ工産株式会社 HAYAMI INDUSTRY CO., LTD.	