HAMILEX® AV FURNITURE

B－3572　取扱説明書

この度はハミレックス製品をお買い上げくださいましてありがとうございます。
●この説明書は、この製品の組み立て方、使い方、使用上の注意事項について記載しています。
●ご使用前に、必ずこの説明書をよくお読みの上、正しくお使いください。
●この製品を末永くご使用頂くために、この説明書は大切に保管してください。

取説NO．B－３５７２EA2

寸法図

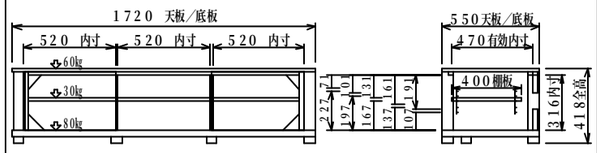

製品質量：約５７ｋｇ

静耐荷重

天板上：６０ｋｇｆ以下
底板上：８０ｋｇｆ以下
棚板上：各３０ｋｇｆ以下
総耐荷重：１５０ｋｇｆ以下

組み立てを始める前に

●裏面の安全上の注意を必ずお読みください。
●組み立てにあたっては、お手持ちのプラスドライバー（中型）をご用意ください。
●組み立て作業をする場所は、カーペットや毛布などを敷いて床や製品を傷つけないように注意してください。
●組み立てる前に必ず、部品表と組み立て完成図を確認してください。

裏面もよくお読みください
※改良のため、仕様及び外観は予告なく変更することがありますので、ご了承ください。

部品表

品　　名	数量	品　　名	数量
天　板	1	ガラス扉右	1
底　板	1	ガラス扉左	1
側板右	1	脚（前部右）	1
側板左	1	脚（前部左）	1
仕切板	2	脚（後部左右）	2
棚　板	3	脚（中央部）	2
		コーナー金具	4

袋詰部品表

品　　名	数量	
組立ネジ大（M6×６０黒）	6	
組立ネジ中（M6×４５）	6	
組立ネジ小（M6×１０黒）	１６	
組立シャフト	4	
連結金具	4	
棚受ダボ	１２	
キャップ	4	
脚部フェルト	6	

※転倒防止ロープ：１セット（取付詳細は別紙）

完成図

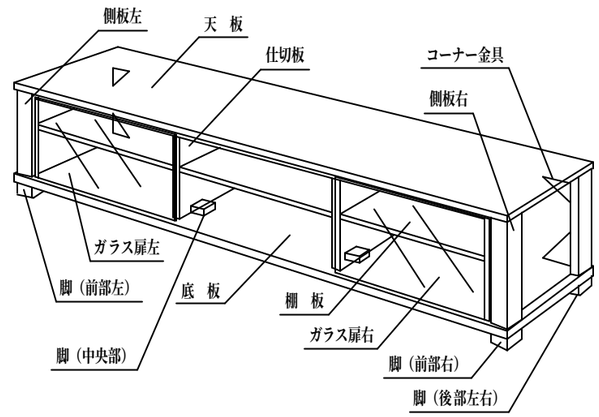

1　底板に側板・仕切板と各脚部を取付けます。

側板左右、仕切板を各脚と共に組立ネジ大６本で取付け、
各脚を組立ネジ中６本で取付けます。
各脚に脚部フェルト６枚を貼ります。

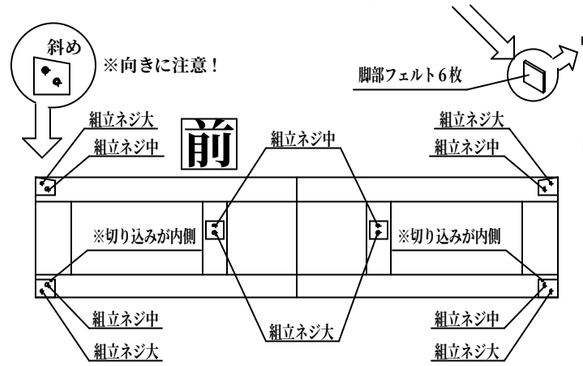

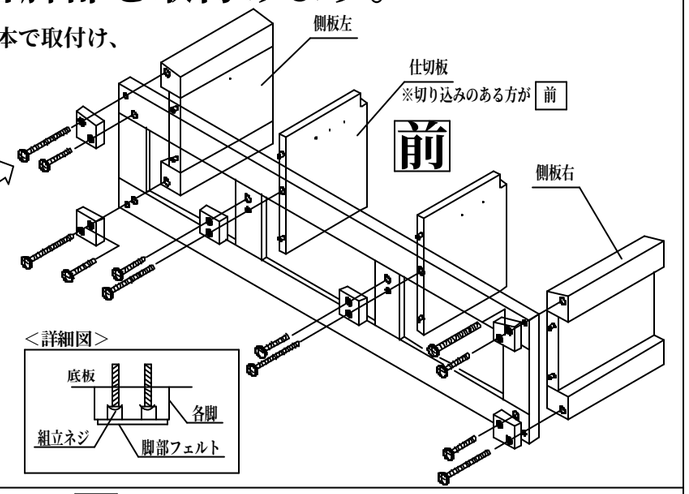

2　本体に天板を取付けます。

①天板に組立シャフト４本を取付けます。

②右図Aに連結金具４個を奥まで差し込み、締め付けます。

③右図Bのように連結金具を４箇所締め付けます。

④Aの部分にキャップ４個をはめ込みます。

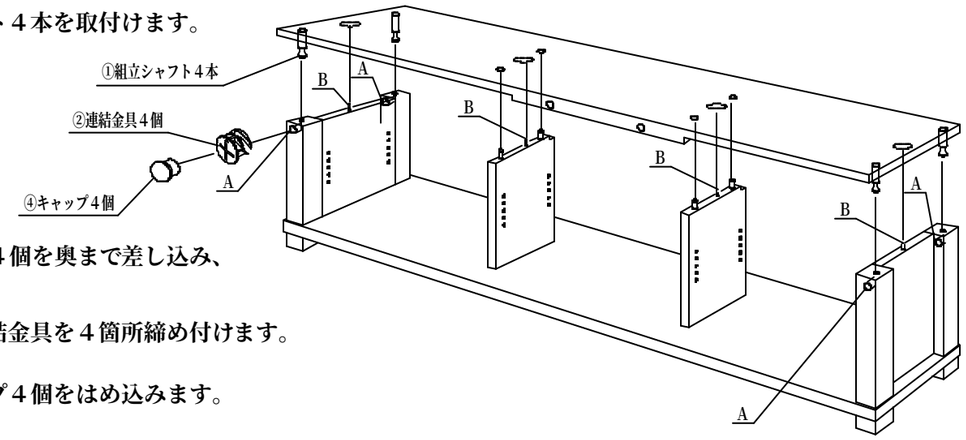

A

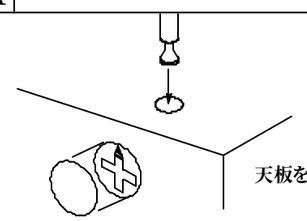

連結金具の矢印を組立シャフトの差込む方向に合わせて天板を取付け、金具を右に回して、しっかり締めつけます。

B

1．天板裏に埋め込んであるジョイント部品のプラスネジを左に回し、ツメを開の状態にします

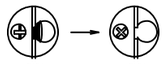

2．側板のピンをジョイント部品の穴に差込み、ネジを右に回してしっかり締め付けます

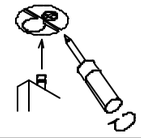

3　本体にコーナー金具を取付けます。

コーナー金具１個につき、組立ネジ小４個で取付けます。

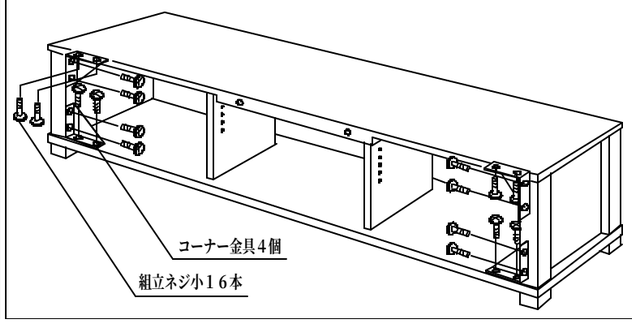

4　棚板を設置します。

棚板１枚につき、棚受ダボ４個で設置します。

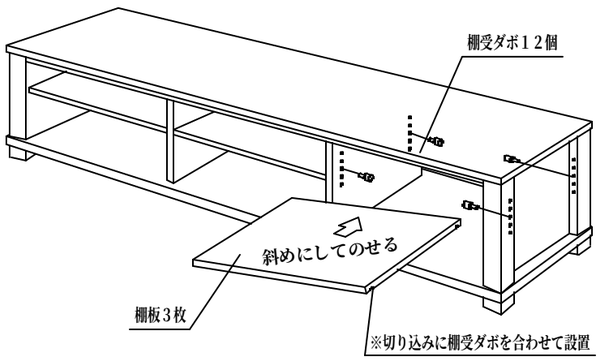

5　ガラス扉を取付けます。

①ガラス扉の凸部上を天板の軸受けに差し込みます。

②ガラス扉の凸部下を底板の軸受けの切り込み部から差し込みます。

注意：内側にプレートがついている方が上です。

③底板軸受けの突起部を下図のように回して閉じます。

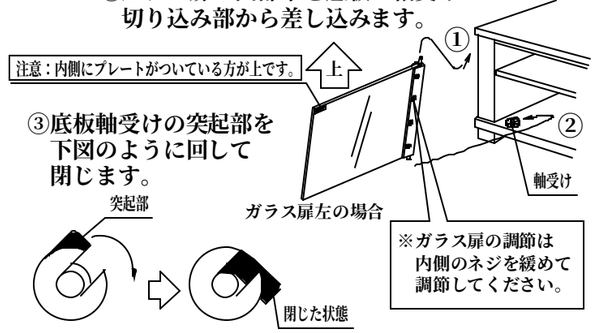

※ガラス扉の調節は内側のネジを緩めて調節してください。