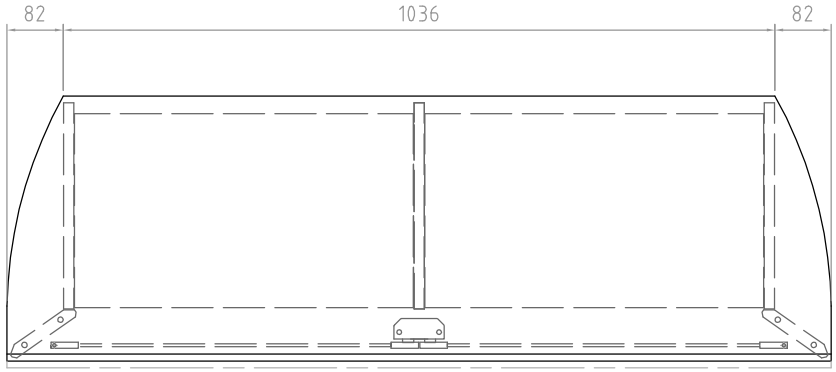

木部　基材　天板/棚板/仕切板/側板/裏板：パーチクルボード
底板：MDF+パーチクルボード
前飾板：MDF

表面　天板：紙貼り仕上げ（ブラック木目）
棚板/仕切板/側板/裏板/底板/前飾板
：紙貼り仕上げ（ブラック）

ガラス扉　5mm厚強化ガラス（クリア）

質量　約22kg

耐荷重　天板上　50kg以下
棚板上　15kg以下
底板上　50kg以下
総積載耐荷重　80kg以下

付属品　転倒防止ロープ
キャスター受け皿5枚

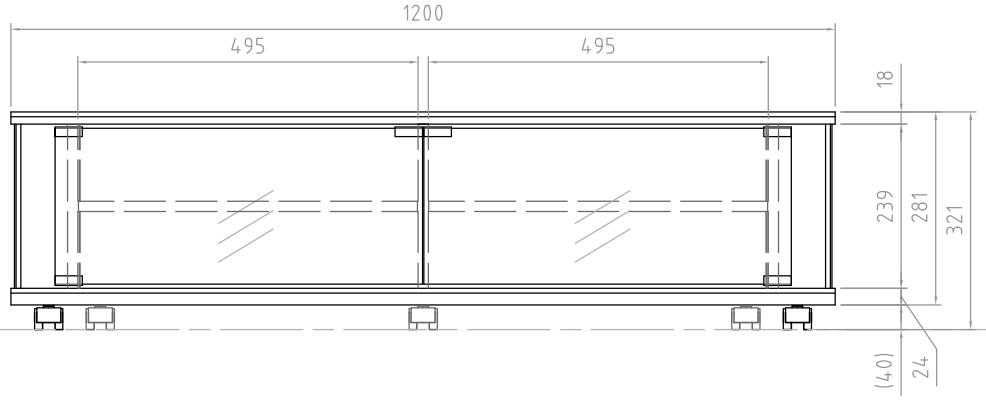

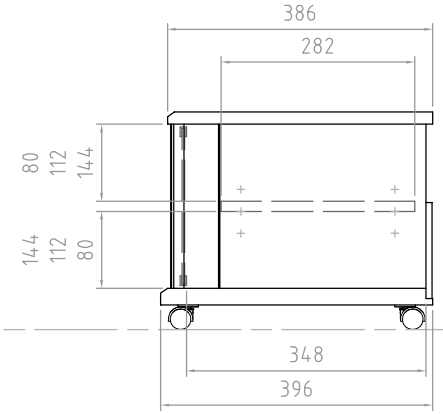

型番 Model	TV-BS120L	△			△		
		△			△		
		△			△		
名称 Name		尺度 Scale 1:8	日付 Date 2012/12/01		コード Code	TV_BS120L_SA1	
承認 Approve	検図 Check	製図 Draw	設計 Design	ハヤミ工産株式会社 HAYAMI INDUSTRY CO., LTD.			
K.O	K.O	tony	tony				