TIMEZ® テレビ台 **TV-BS140H/L** 取扱説明書

この度はタイメッツ製品をお買い上げ下さいましてありがとうございます。

●この説明書は、本製品の組み立て方、使い方、使用上の注意について記載しています。
●ご使用前に、必ずこの説明書をよくお読みの上、正しくお使い下さい。
●本製品を末永くご使用頂くために、この説明書は大切に保管してください。

TV-BS140H/L.EA1

寸法図

※単位はミリメートル

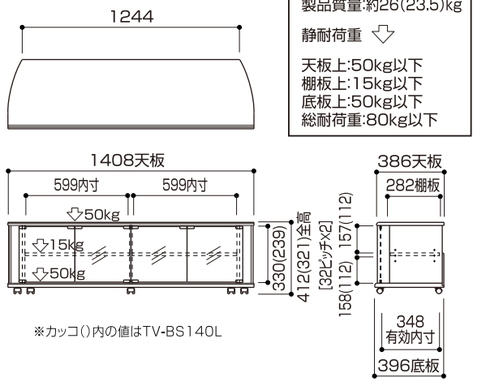

※カッコ()内の値はTV-BS140L

製品質量:約26(23.5)kg
静耐荷重
天板上:50kg以下
棚板上:15kg以下
底板上:50kg以下
総耐荷重:80kg以下

部品表

品名	数量	品名	数量
天板	1	前飾板	2
側板(右)	1	裏板	1
側板(左)	1	底板	1
仕切板	1	ガラス扉	4
棚板	2		

袋詰部品表

品　名	数量
組立ネジ㊤	5
組立ネジ㊥	7
組立ネジ㊦	4
連結ピン	5
連結金具	5
ガラスヒンジA	4
ガラスヒンジB	4
マグネット受け	4
マグネット受けゴム	4
棚受ダボ	8
キャスター	5
キャスター受け皿	5
マグネットキャッチ	2
六角レンチ	1

転倒防止ロープ	1セット

組み立てを始める前に

●裏面の安全上のご注意を必ずお読み下さい。
●組み立てにあたっては、お手持ちのプラスドライバー(中型)をご用意ください。
●組み立て作業をする場所は、カーペットの上や、毛布などを敷いて床や製品を傷つけないように注意してください。
●組み立てる前に必ず、部品表、袋詰部品表と組み立て完成図を確認してください。
●組み立ては必ず2人以上で行って下さい。

⚠ は必ず守って組立てて下さい。
は特に注意して組み立ててください。

※イラストは見やすくするために誇張、省略、補助線の追加をしており、実物とは多少異なります。
※イラストはTV-BS140Hです。

完成図

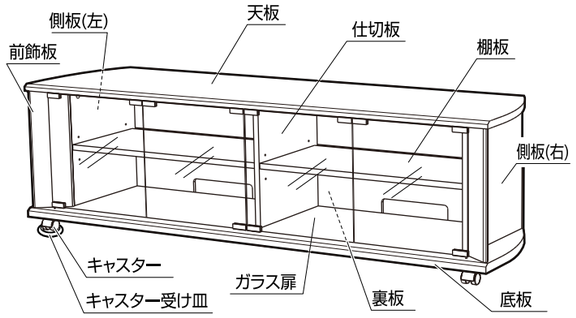

1 天板にマグネットキャッチ、連結ピンの取り付け

①天板にマグネットキャッチを組立ネジ㊦で取り付けます。
②連結ピンを取り付けます。

⚠ 過剰に強い力で締め付けると空回りし固定できなくなります。ご注意下さい。

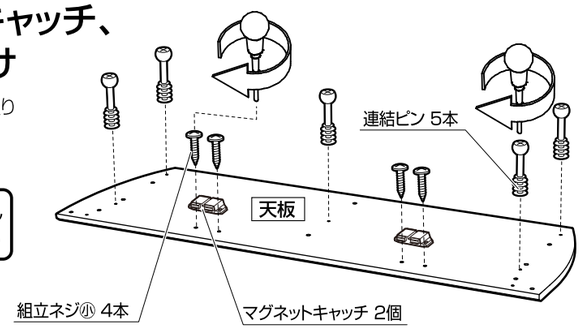

2 側板、仕切板、前飾板の取り付け

①側板、仕切板に連結金具をはめ込み、連結ピンの付いた天板に差し込みます。
次に連結金具を六角レンチでしっかりと締め付けます。
②前飾板を向きに注意して天板に差込みます。

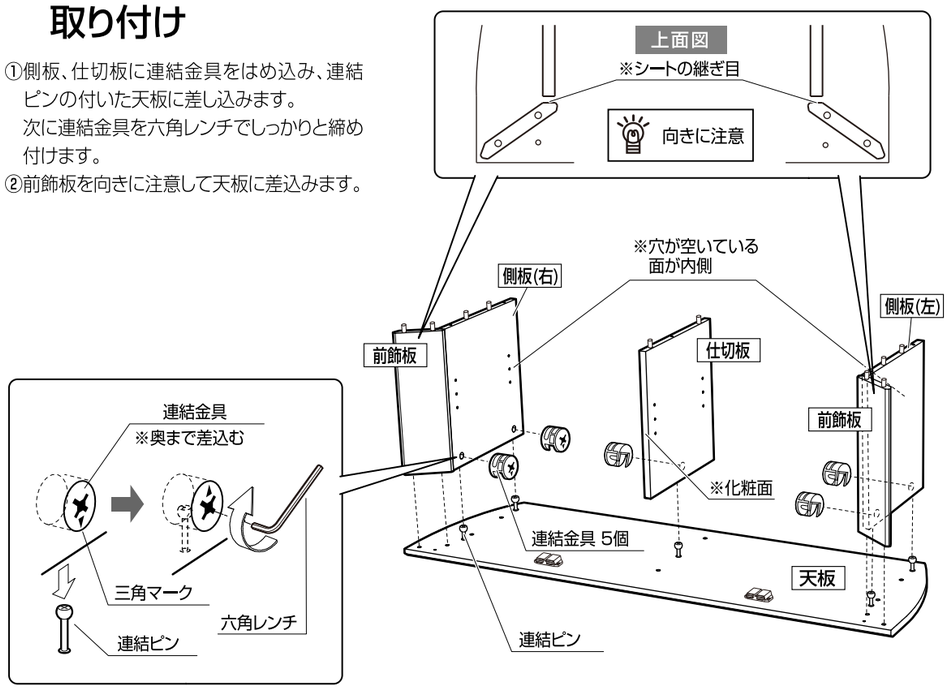

3 底板とキャスターの取り付け

①底板を組立ネジ㊤で取り付けます。
②底板のキャスターソケットにしっかりとキャスターを差込みます。

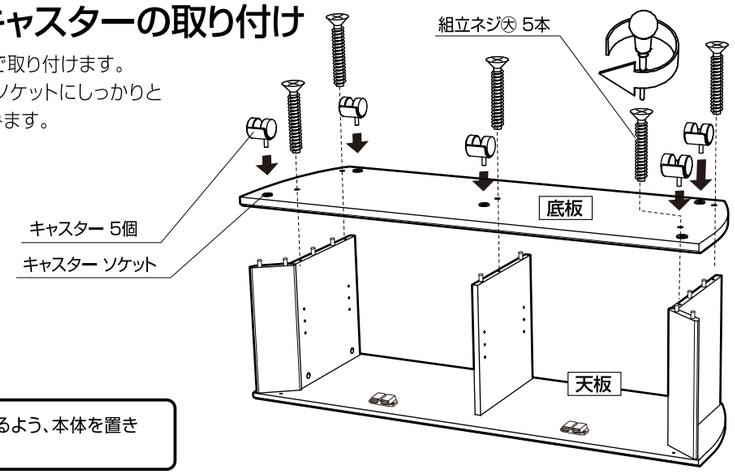

天板が上にくるよう、本体を置き直します。

4 裏板の取り付けと棚板の設置

①裏板を組立ネジ㊥で取り付けます。

⚠ 過剰に強い力で締め付けると空回りし固定できなくなります。ご注意下さい。

②棚受ダボを側板、仕切板に差込み、棚板裏面の切り込みに合わせて載せて下さい。

⚠ 棚受ダボは棚板1枚につき、必ず4個使用してください。

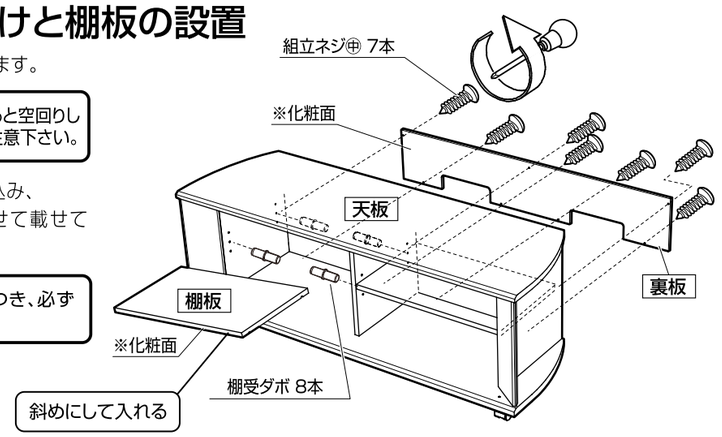

5 ガラス扉の取付

左ガラス扉の場合

①ガラスヒンジAを底板の穴に差し込みます。
②ガラスヒンジBをガラス扉の右上にネジが手前になるように取り付けます。
③扉上部に取り付けたガラスヒンジBの凸部を天板裏の穴に差し込みます。
④ガラス扉右下部をガラスヒンジAに差し込み締め付けます。

※ガラス扉取り付け後、ズレが生じた場合は各ガラスヒンジのネジを2カ所づつ緩め、ガラス扉を適度な位置に動かし、ネジを締め付けて下さい。

⚠ 上下のガラスヒンジのネジを同時にゆるめるとガラスが外れ、危険です。

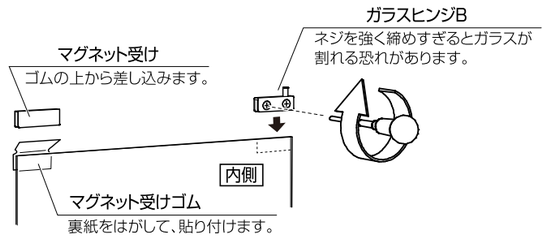

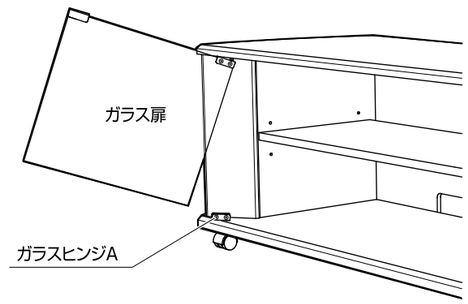

●お願い　※改良のため、仕様及び外観は予告無く変更することがあります。ご了承下さい。　※運送破損、部品欠品、製造不良などの事故が発生した場合、型番と裏板に記載されているロットナンバーをお手元にお控え頂き、ご連絡下さいますようお願い致します。　※裏面の安全上のご注意をよくお読みのうえ、正しくご使用下さい。