■材質/仕上
本体：スチール製/紛体焼付塗装仕上（白色）
■付属品
テレビ取付用ネジPK-502/ワッシャーPK-83W
■質量
約2.5kg
■耐荷重
取付ディスプレイ：50kg以下

■ディスプレイ角度調節
前方12度・後方5度

RoHS対策商品

テレビ取付ブラケット

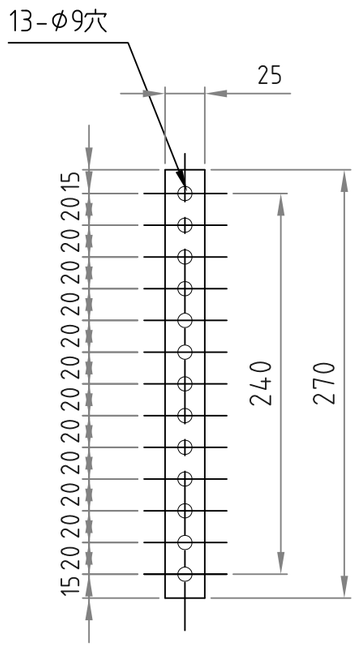

ベースプレート

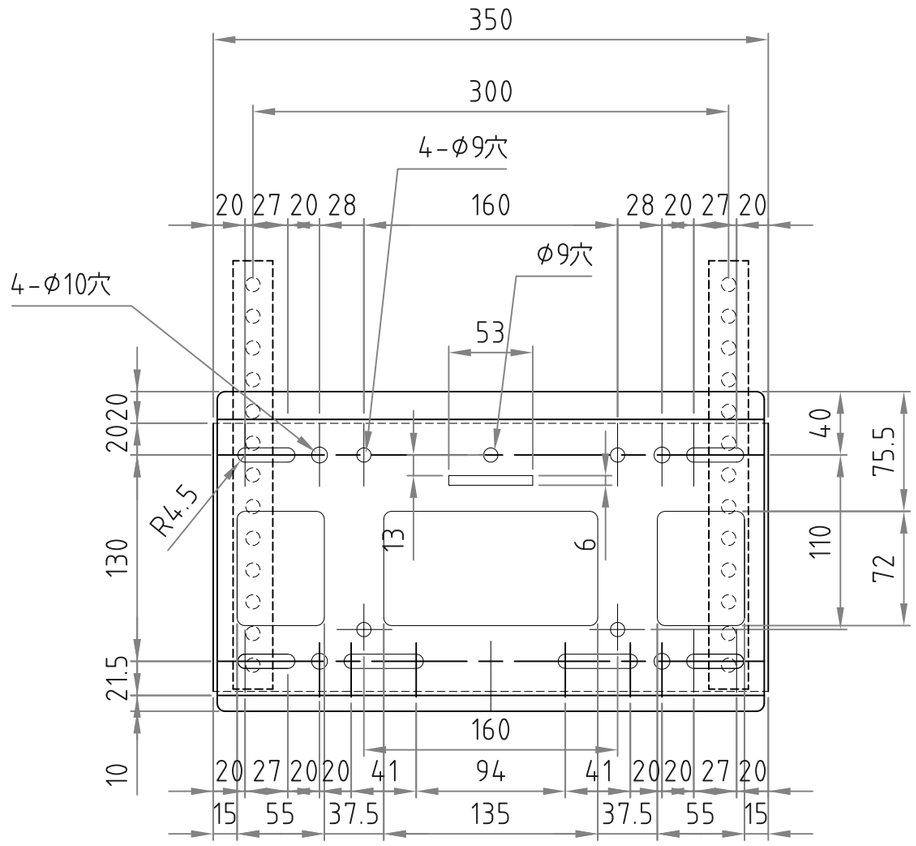

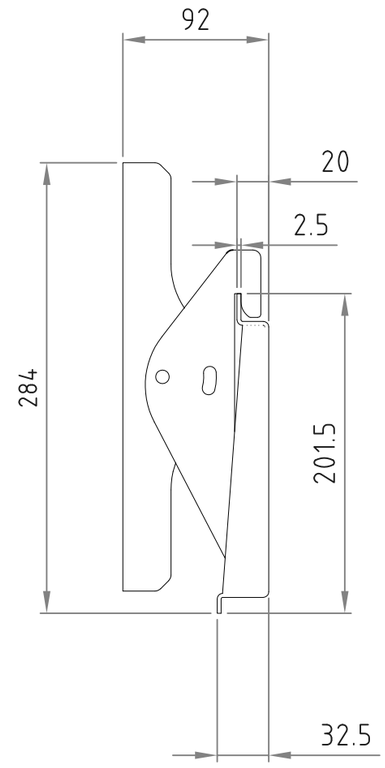

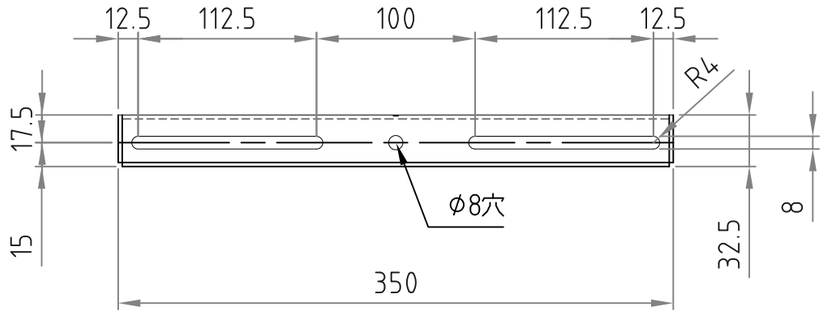

型番 MODEL	MH-453W				
		16. 06. 13	レイアウト変更		
名称 NAME	壁掛金具	尺度 SCALE 1/4	日付 DATE 16. 03. 08	コード CODE	
承認 APPROVE / 検図 CHECK / 製図 DRAW / 設計 DESIGN	mike	ハヤミ工産株式会社 HAYAMI INDUSTRY CO., LTD.			