■材質/仕上
本体：スチール製/紛体焼付塗装仕上（白色）
■付属品
テレビ取付用ネジNS-313/ワッシャーWS-64W
質量
約8kg
■耐荷重
取付ディスプレイ：30kg以下

■ディスプレイ角度調節
前方12度・後方12度・左40度・右40度

RoHS対策商品

テレビ取付ブラケット

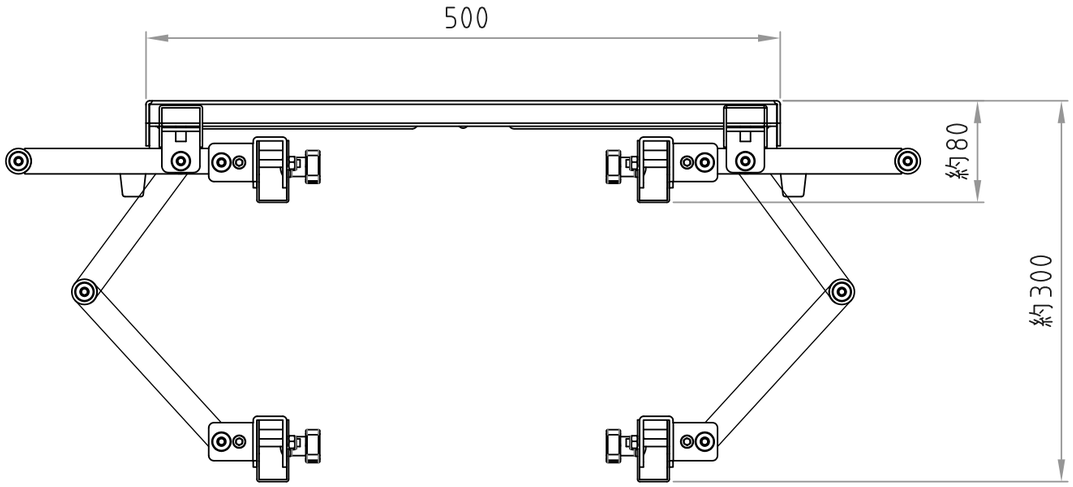

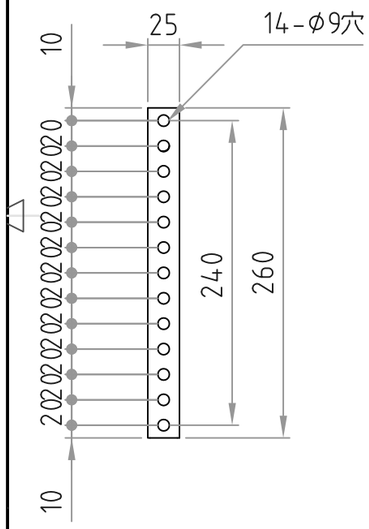

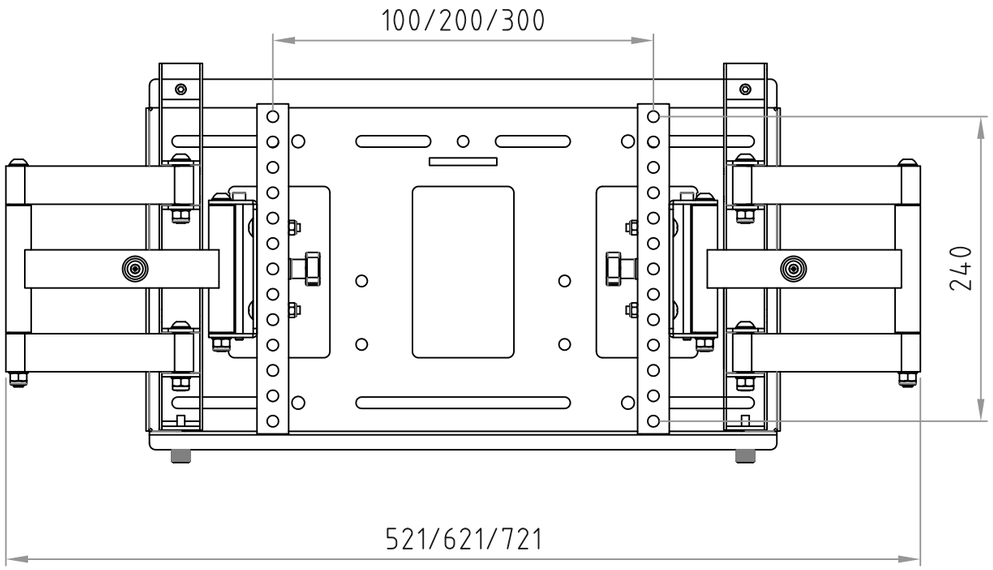

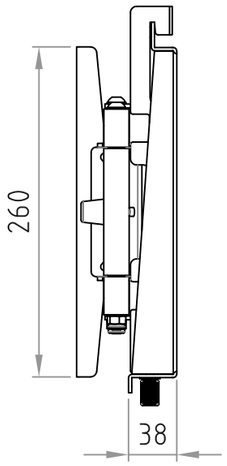

ベースプレート

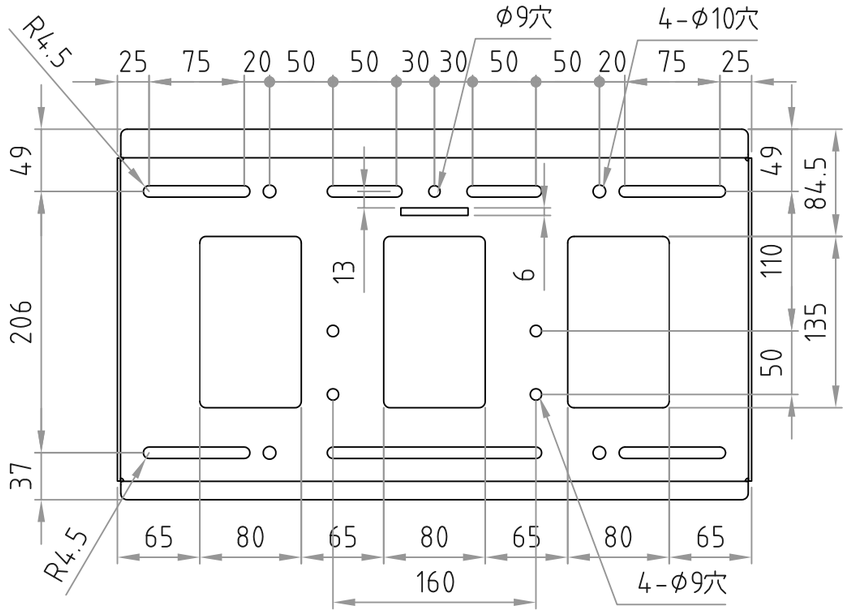

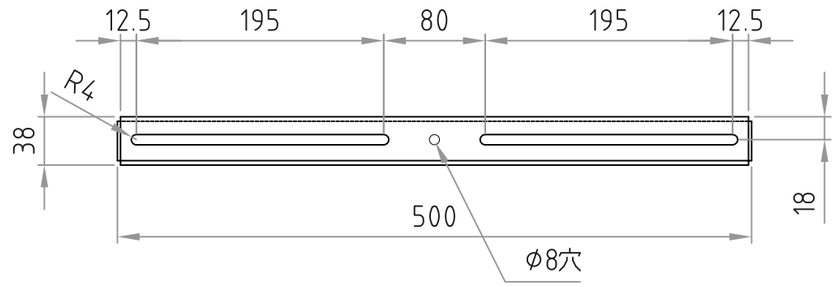

型番 MODEL	MH-475W				
名称 NAME	壁掛金具	尺度 SCALE 1/5	日付 DATE 18. 06. 21	コード CODE	MH-475W. SA1
承認 APPROVE / 検図 CHECK / 製図 DRAW / 設計 DESIGN	mike	ハヤミ工産株式会社 HAYAMI INDUSTRY CO., LTD.			