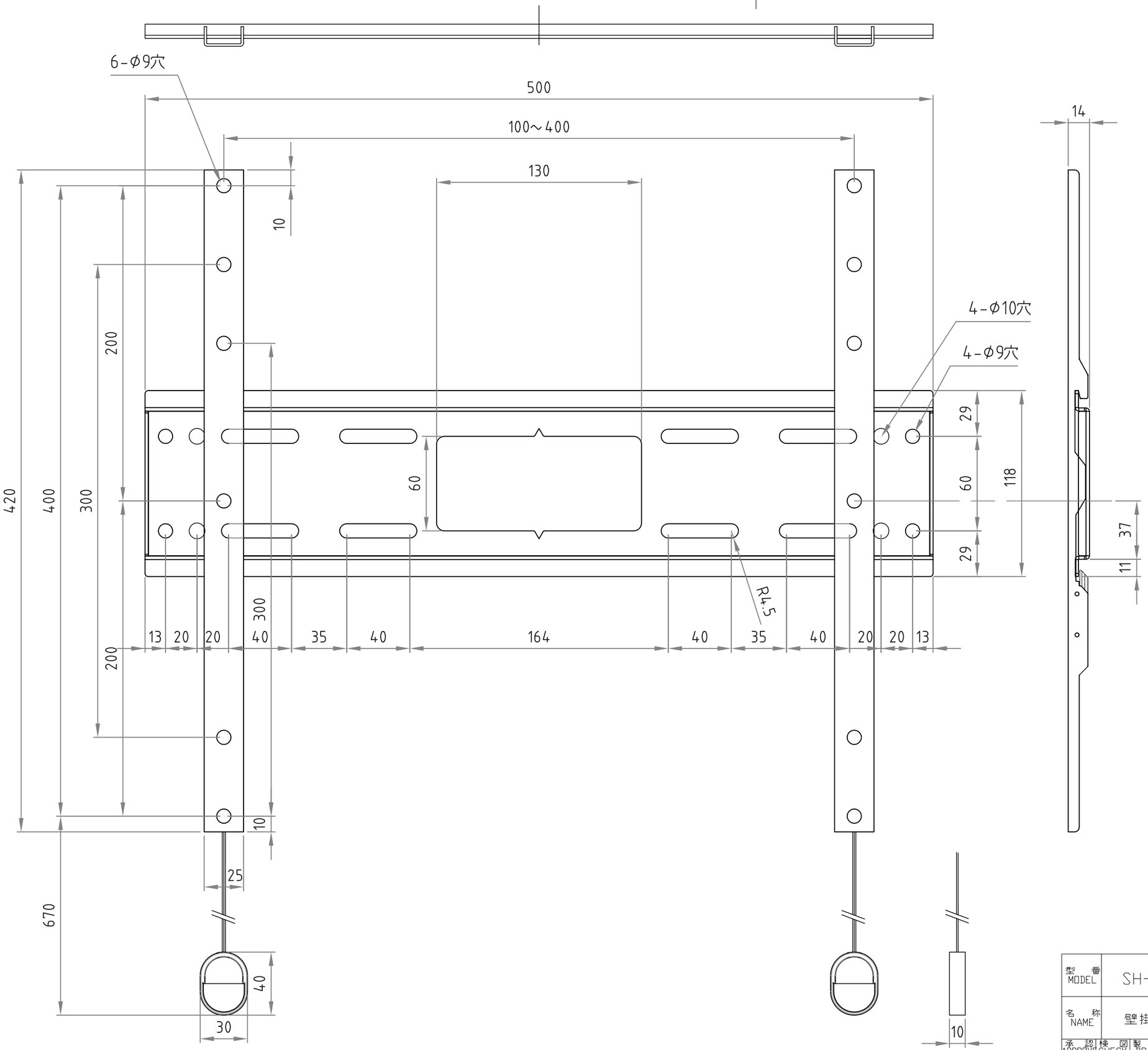

■材質/仕上
本体：スチール製/粉体焼付塗装仕上（黒色）
■付属品
テレビ取付用ネジセット/ワッシャーセット
■質量
約1.5kg
■耐荷重
取付ディスプレイ：65kg以下

RoHS2対策商品

型番 MODEL	SH-741					
名称 NAME	壁掛金具	尺度 SCALE 1/4	日付 DATE 19. 06. 21	コード CODE	SA1	
承認 APPROVE	検図 CHECK	製図 DRAW	設計 DESIGN	ハヤミ工産株式会社 HAYAMI INDUSTRY CO., LTD.		
JS	JS	mike				