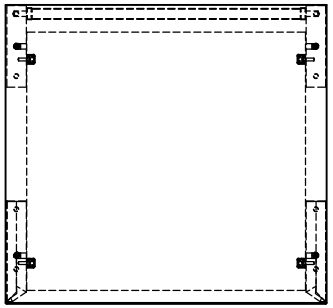

■材質/仕上
木質部　基材：パーティクルボード
仕上：オレフィンシート貼仕上(グレー木目)
※裏面　オレフィンシート貼仕上(ブラック色)

補強フレーム：スチール/溶剤焼付塗装仕上(ブラック色)

■付属品
棚板2枚

■質量
約31.5kg

■耐荷重
天板上　100kg以下　棚板上　50kg以下　底板　100kg以下
総積載耐荷重　250kg以下

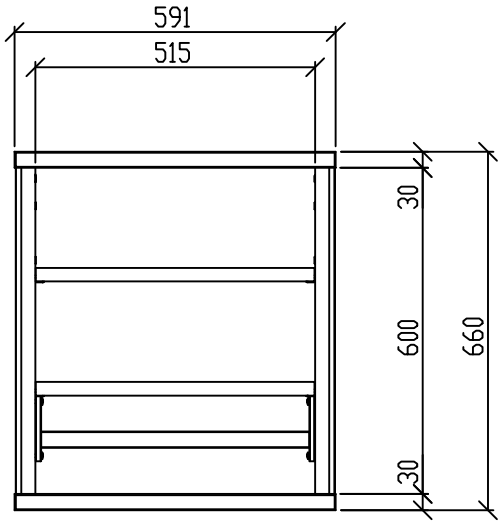

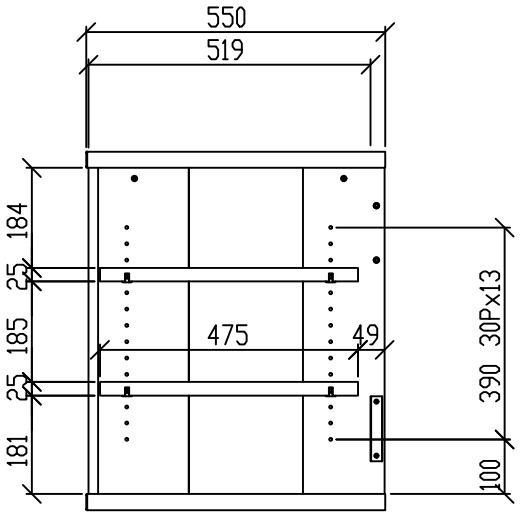

型番 Model	G-3614	△			△		
		△			△		
		△			△		
名称 Name	オーディオラック	尺度 Scale 1:10	日付 Date 2018/8/20		コード Code	SA1	
承認 Approve J.S	検図 Check T.M	製図 Draw Y.T	設計 Design T.M	ハヤミ工業株式会社 HAYAMI INDUSTRY CO.,LTD.			