■材質/仕上
本体：鉄/溶剤塗装（ブラック）
扉　：鉄/溶剤塗装（ブラック）

■耐荷重
天板部　：30kg
棚板部　：20kg
総耐荷重：40kg

■質量
約21.5kg

■付属品
棚板１枚

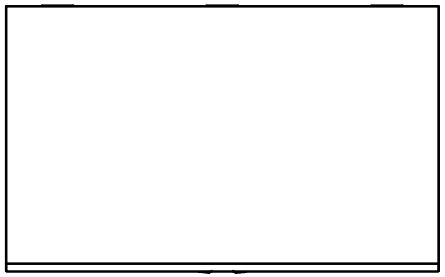

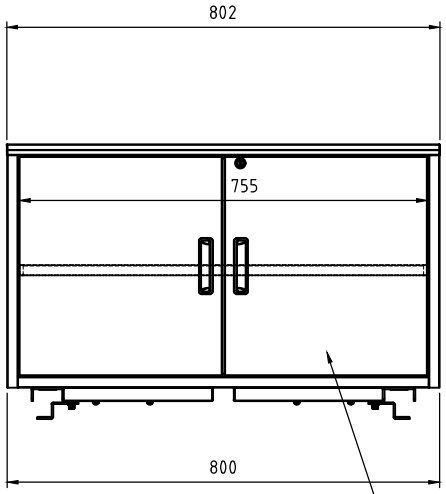

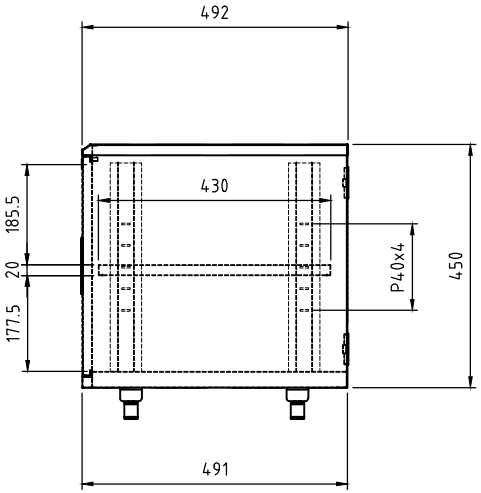

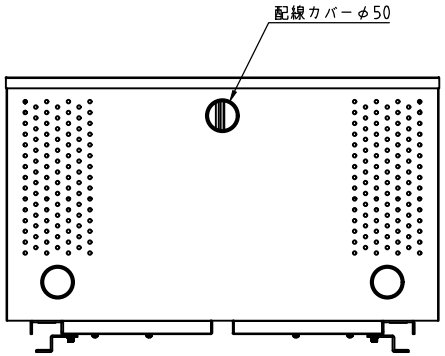

ボックス内：有効内寸
W750xD470xH380

型番 Model	PHP-B8200L	△			△		
		△			△		
		△			△		
名称 Name	機器収納ボックス	尺度 Scale 1:10	日付 Date 2021/07/05		コード Code	SA1	
承認 Approve	検図 Check	製図 Draw	設計 Design	ハヤミ工産株式会社 HAYAMI INDUSTRY CO., LTD.		納入仕様書	
JS	TM	YT	YT				