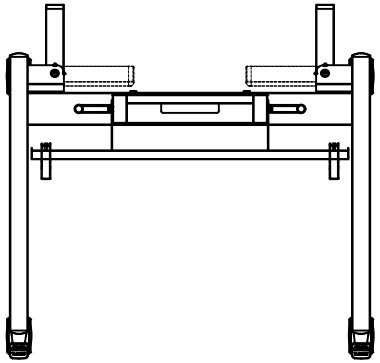

■材質/仕上
本体：鉄/溶剤塗装（シルバー）

■耐荷重
ディスプレイ取付部：130kg
総耐荷重　　：200kg

■質量
約30.5kg

■付属品
ディスプレイ取付ネジセット/ワッシャーセット

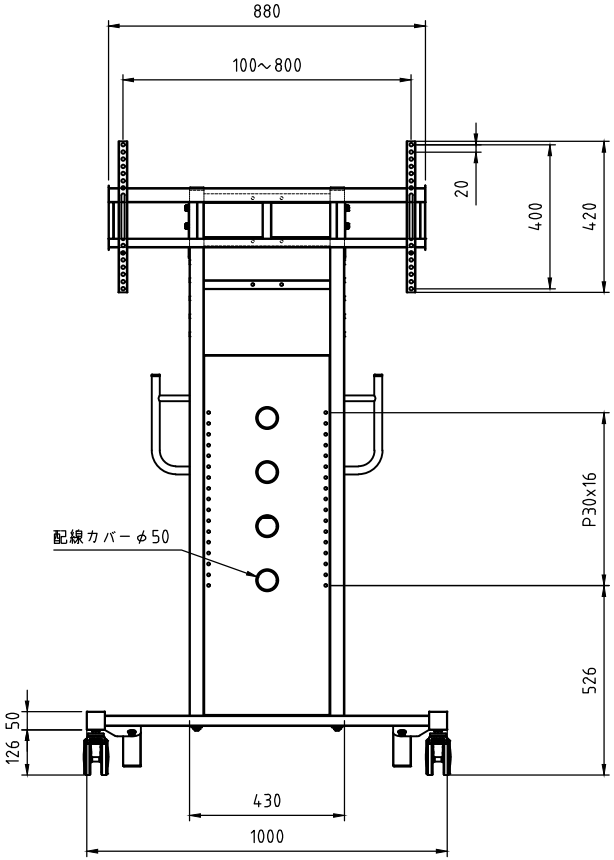

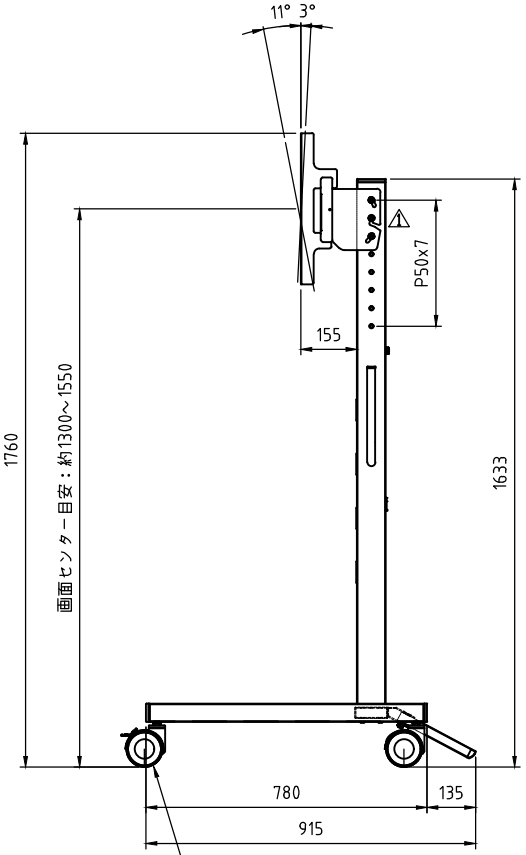

100mm 双輪キャスター（前方2箇所ダブルストッパー付）
本体：ナイロン、車輪：ウレタン巻

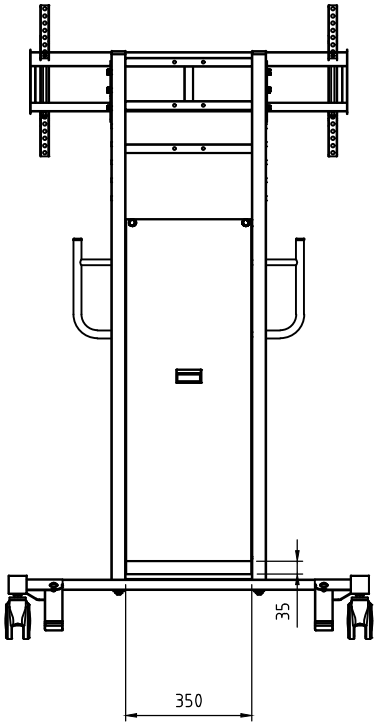

型番 Model	PH-829S	△			△		
		△			△		
		△1	22.02.03	加工形状変更	△		
名称 Name	ディスプレイスタンド	尺度 Scale	日付 Date 2021/07/05		コード Code	SA2	
承認 Approve	検図 Check	製図 Draw	設計 Design	ハヤミ工産株式会社 HAYAMI INDUSTRY CO., LTD.	納入仕様書		
JS	TM	YT	YT				