材質	本体：パーチクルボード（F☆☆☆☆） ＭＤＦ（F☆☆☆☆）
表面仕上げ	外面　ダークグレーオレフィンシート貼り仕上げ 内面　黒オレフィン系シート仕上げ＆黒塗装
付属品	可動棚板　１枚、機器取付樹脂ネジ１２本
質量	約３９Ｋｇ
耐荷重	天板上　８０Ｋｇ以下 棚板上　３０Ｋｇ以下 底板　６０Ｋｇ以下
総積載耐荷重	１５０Ｋｇ以下

ＥＩＡ規格１６Ｕ対応マウントラック

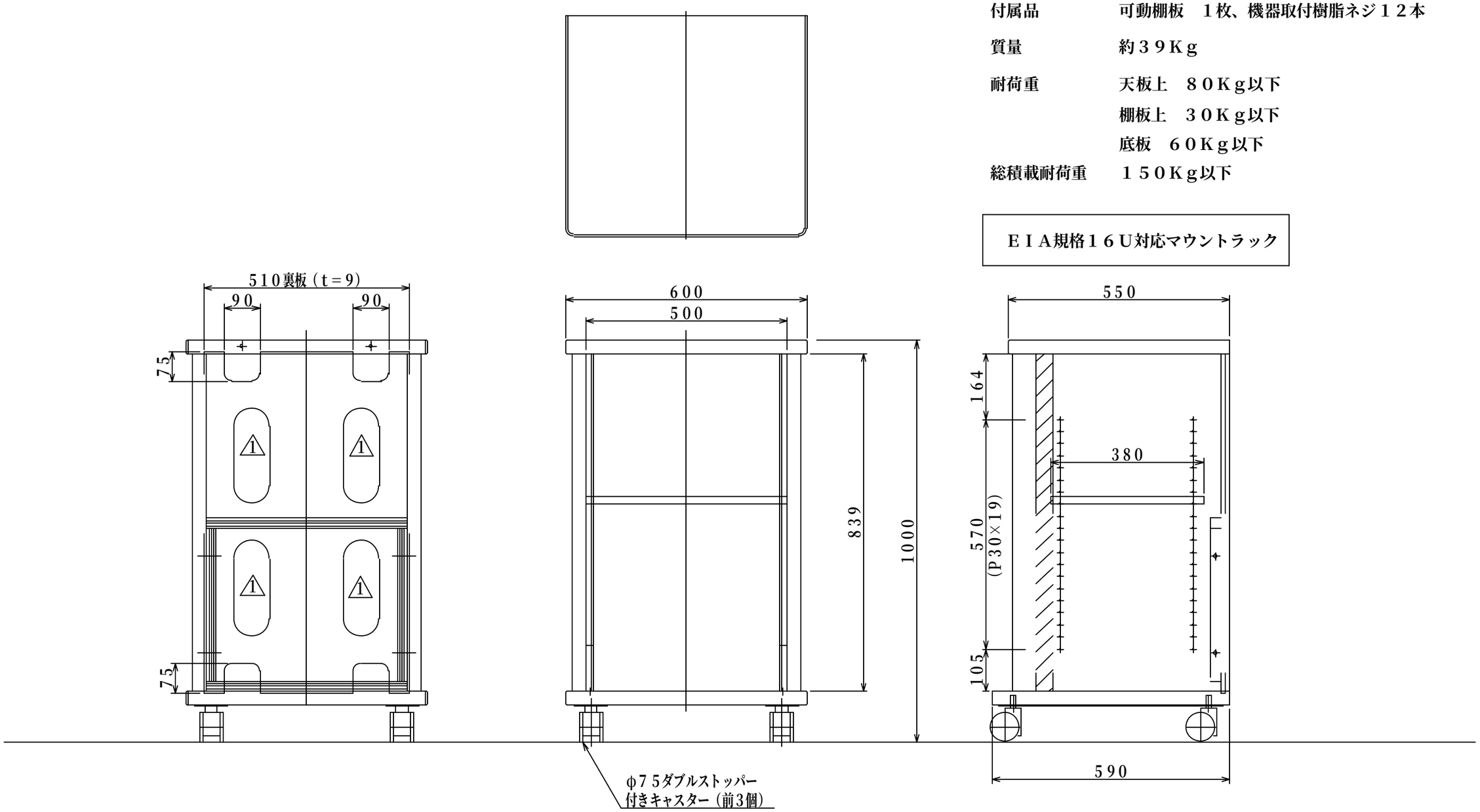

型番 MODEL	CQ−6510	△5	.	△5	.
		△4	.	△4	.
		△3	100914 裏板変更	△3	.
名称 NAME	CQシリーズ	尺度 SCALE 1/10	日付 DATE 10・02・22	コード CODE	
承認 APPROVE	検図 CHECK	製図 DRAW K	設計 DESIGN O	ハヤミ工業株式会社 HAYAMI INDUSTRY CO., LTD.	

A3