■材質/仕上
本体：スチール製/紛体焼付塗装仕上（黒色）
■質量
約6.5kg

RoHS対策商品

⚠ ※ 90度までの傾斜に対応

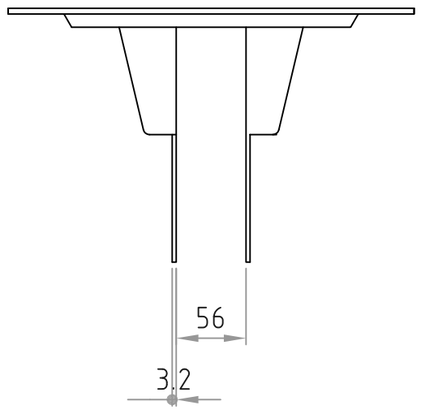


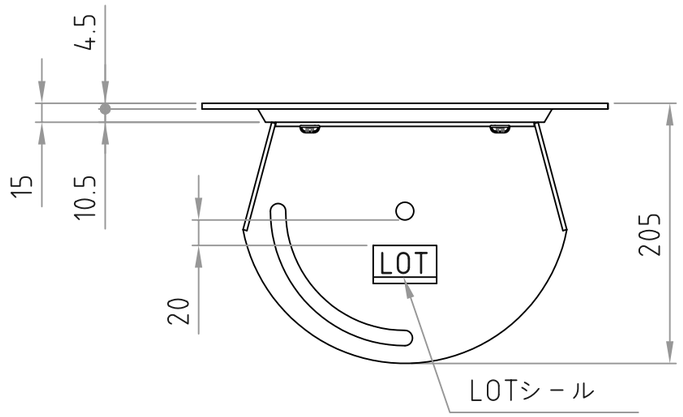


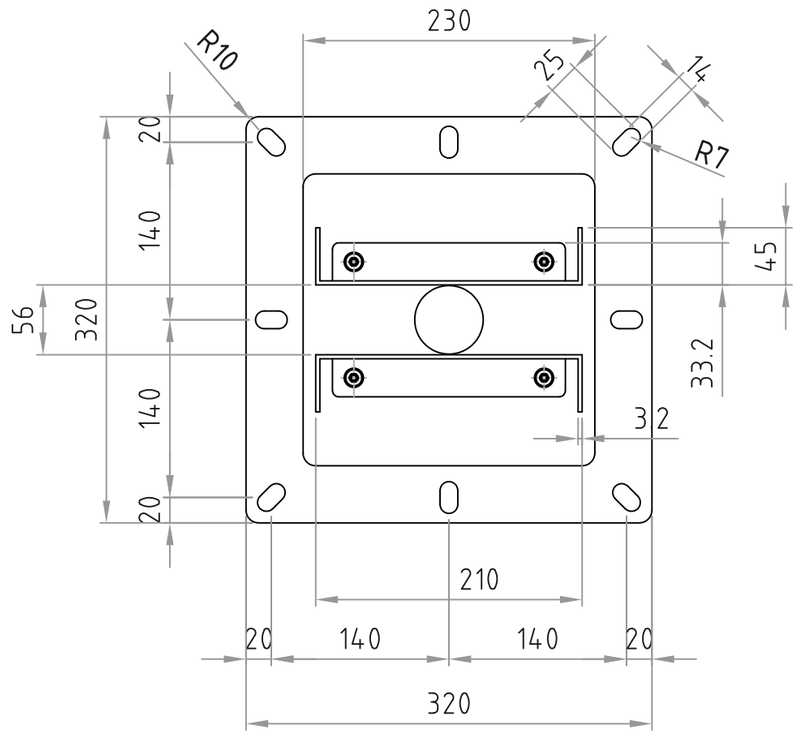


| | | | | | | | |
|---|---|---|---|---|---|---|---|
| 型番 Model | CH-9B | △ | | | △ | | |
| | | △ | | | △ | | |
| | | ⚠ | 2020/03/25 | 寸法追記 | △ | | |
| 名称 Name | スラブ取付金具(傾斜) | 尺度 Scale 1:5 | 日付 Date 2016/06/23 | | コード Code | SA2 | |
| 承認 Approve | 検図 Check | 製図 Draw | 設計 Design | ハヤミ工産株式会社 HAYAMI INDUSTRY CO., LTD. | | | |
| JS | JS | mike | mike | | | | |