■材質/仕上
本体：スチール製/粉体焼付塗装仕上（黒色）
■付属品
テレビ取付用ネジセット/ワッシャーセット
■質量
約1.0kg
■耐荷重
取付ディスプレイ：40kg以下

RoHS2対策商品

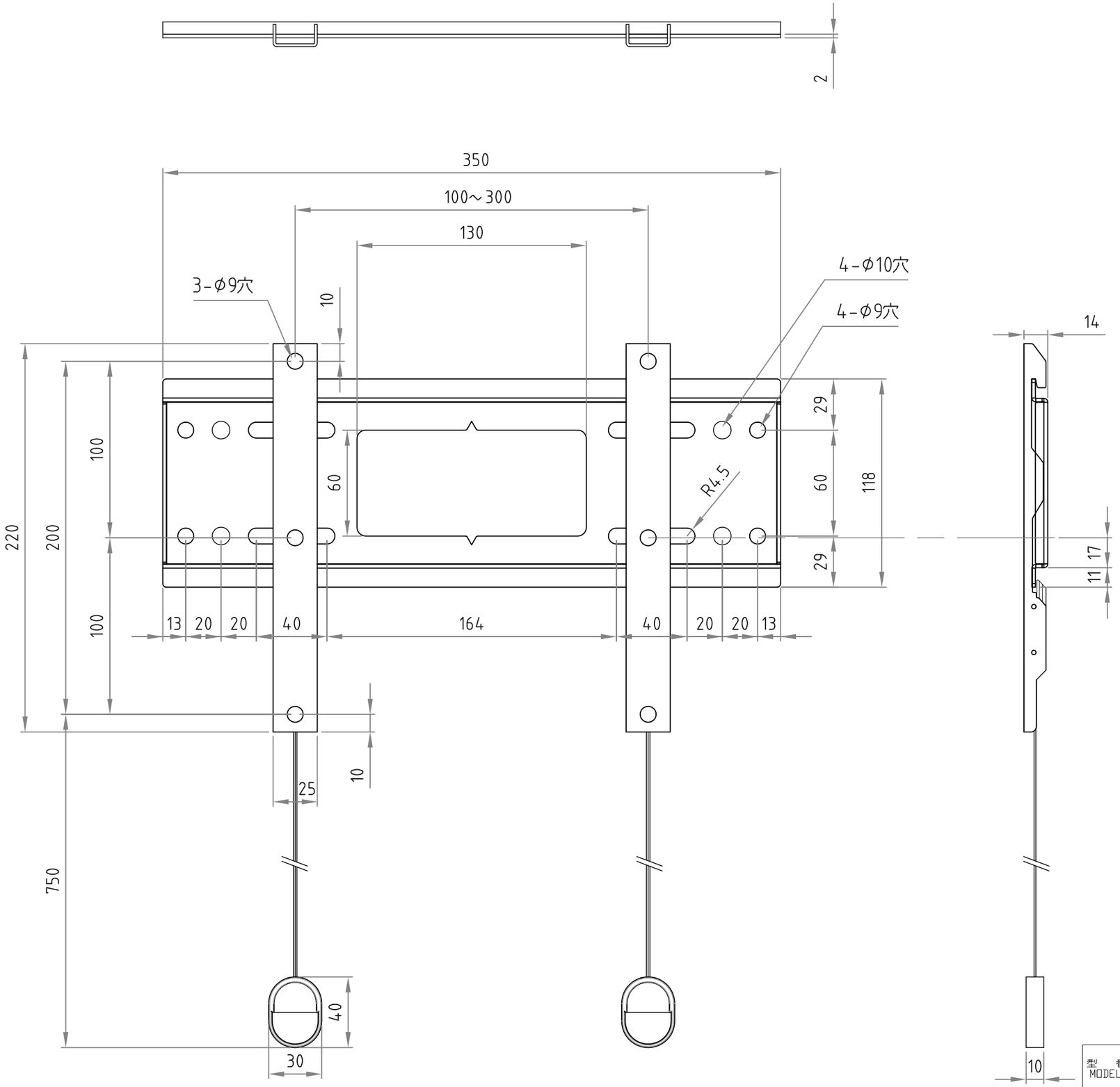

型番 MODEL	SH-441				
名称 NAME	壁掛金具	尺度 SCALE 1/4	日付 DATE 19. 06. 21	コード CODE	SA1
承認 APPROVE	検図 CHECK	製図 DRAW	設計 DESIGN mike	ハヤミ工産株式会社 HAYAMI INDUSTRY CO., LTD.	