HAMILEX® AV FURNITURE

GT－9733 取扱説明書

この度はハミレックス製品をお買い上げくださいましてありがとうございます。
●この説明書は、この製品の組み立て方、使い方、使用上の注意事項について記載しています。
●ご使用前に、必ずこの説明書をよくお読みの上、正しくお使いください。
●この製品を末永くご使用頂くために、この説明書は大切に保管してください。

取説NO．GT－9733EA3

寸法図

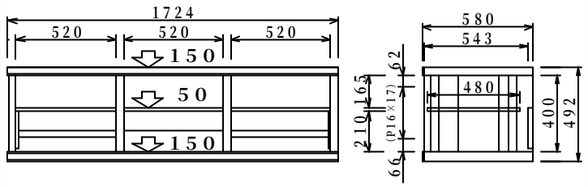

製品質量：約８６ｋｇ

静耐荷重

天板上：１５０ｋｇｆ以下
底板上：１５０ｋｇｆ以下
棚板上：各５０ｋｇｆ以下
総耐荷重：３００ｋｇｆ以下

組み立てを始める前に

●裏面の安全上の注意を必ずお読みください。
●組み立てにあたっては、お手持ちのプラスドライバー（中型）をご用意ください。
●組み立て作業をする場所は、カーペットや毛布などを敷いて床や製品を傷つけないように注意してください。
●組み立てる前に必ず、部品表と組み立て完成図を確認してください。

裏面もよくお読みください

※改良のため、仕様及び外観は予告なく変更することがありますので、ご了承ください。

部品表

品　　名	数量	品　　名	数量
天　板	1	仕切板前	2
底　板	1	仕切板後	2
側板前	2	棚　板	3
側板後	2	背面アングル	1

袋詰部品表

品　　名	数量	
組立ネジ	１２	
組立ネジ（黒）	6	
コネクターナット	１２	
棚受ダボ	１２	
棚受ダボマット	１２	
天板キャップ（大）	4	
天板キャップ（小）	2	

※転倒防止ロープ：１セット（取付詳細は別紙）

完成図

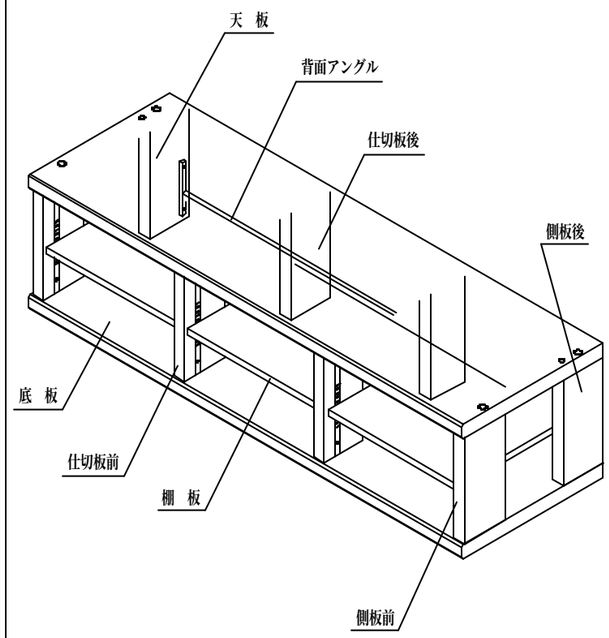

1 底板に仕切板と側板を取付けます。

側板、仕切板を組立ネジ８本で取付けます。

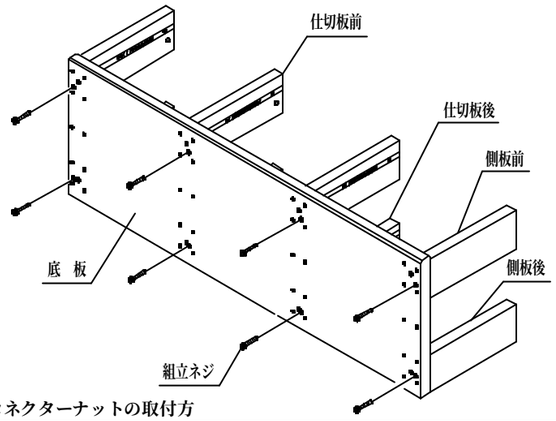

○コネクターナットの取付方

側板の丸穴にコネクターナットを差し込み、組立ネジで取付けます。

コネクターナット差し込みの際右図のように差し込んでください。

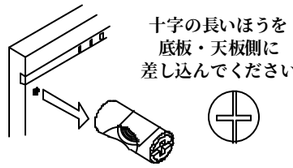

十字の長いほうを底板・天板側に差し込んでください

2 天板を取付けます。

側板と天板は手順１と同様に取付けます。
仕切板と天板は下図のように取付けます。

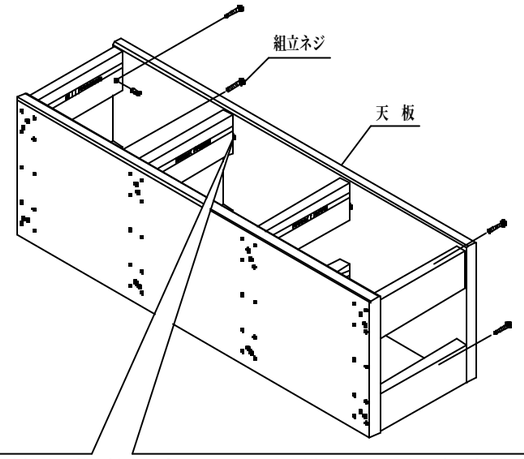

１．天板裏に埋め込んであるジョイント部品のプラスネジを左に回し、ツメを開の状態にします

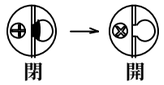

２．仕切板の白いプラスチックダボをジョイント部品の穴に差込みネジを右に回してしっかり締め付けます

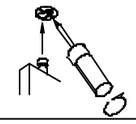

3 本体に背面アングルを取付けます。

背面アングルを組立ネジ（黒）６本で取付けます。

取付位置は上下２箇所あり、背面アングルは上下逆にも取付けられます。

機器の配線等に当らない位置に取付けてください。

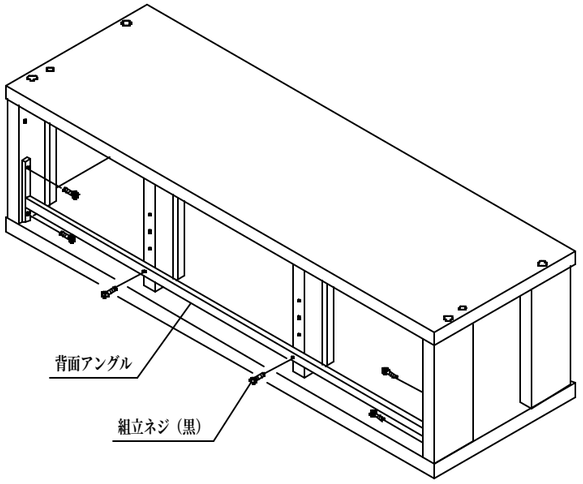

4 棚板を取付けます。

棚受ダボに棚受ダボシートを貼り付けたあと
下図のように棚受ダボを取り付け棚板をのせてください。

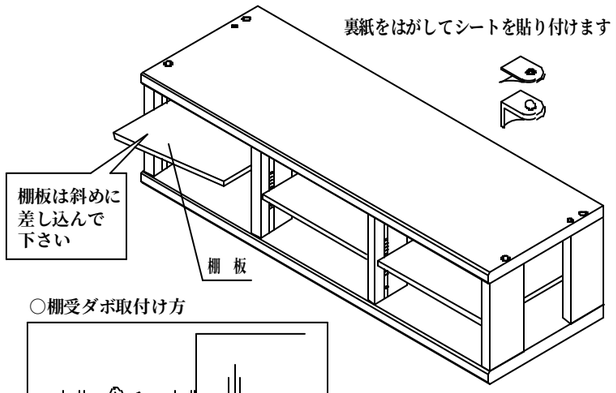

○棚受ダボ取付け方

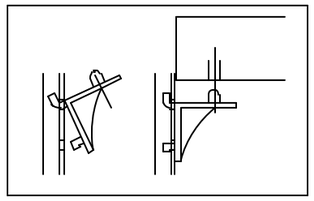

⚠注　意

アンプ等、熱のでる機器の上は２０㎜以上隙間をあけてください。

⚠注　意

棚受ダボは棚板１枚につき、必ず４個使用してください。
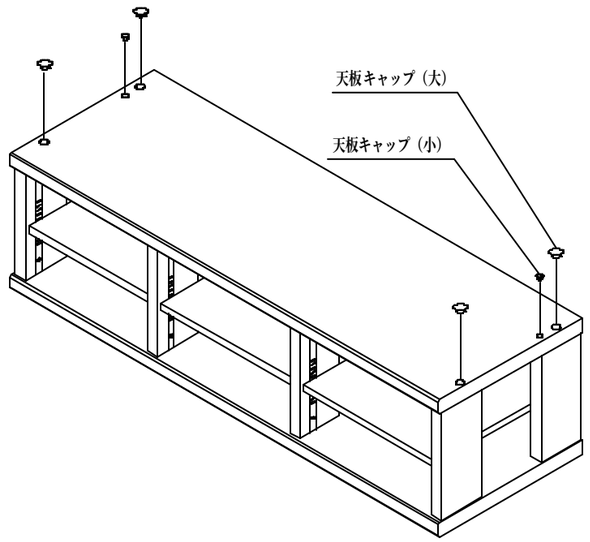
5 天板に天板キャップを取付けます。